P 135 B

POWERFULL “B”

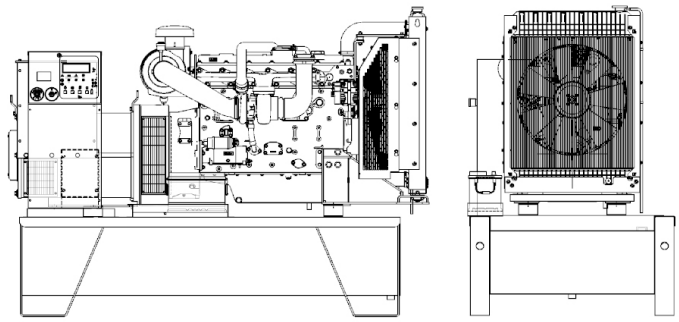

For illustrative purposes only

MOTOR

Beschreibung	PERKINS	
Motormodell	1106A-70TG1	
Zylinder	6	
Umdrehung	1500	
Hubraum	7.01	l
Ansaugung	Turbocharged	
Standard Elektroanlage	12	Vdc
Optional Elektroanlage	24	Vdc
SAE Flanschen	3-11	
BMEP	1412	kPa
Kühlsystem	Wasser	
PRP Leistung auf Schwungrad netto	118.7	kW
LTP Leistung auf Schwungrad netto	131.9	kW
Treibstoffverbrauch 100% (LTP)	33.8	l/h
Treibstoffverbrauch 100% (PRP)	30.3	l/h
Treibstoffverbrauch 75% (PRP)	22.7	l/h
Treibstoffverbrauch 50% (PRP)	15.9	l/h
Treibstoffverbrauch 25% (PRP)	9.0	l/h
Elektronische Regler	On request	
Präzisionsklasse	G2	
Ölmenge	16.5	l
Kühlerwassermenge	9.5	l
Kühler typ	TR	
Wärme zum Kühler	82.0	kW
Abgastemperatur	102.0	kW
Wärme zum Strahlung	15.3	kW
Abgastemperatur	576	°C
Portata Raffreddamento	182.0	m³/min
Verbrennungsluft	8.1	m³/min
Abgasmenge	22.7	m³/min
TA Luft	N	
TA Luft/2	N	
EPA	N	
Stage	N	

HAUPTDATEN

Dauerleistung (PRP)	**135.00**	kVA
Dauerleistung (PRP)	**108.00**	kW
Notstromleistung (LTP)	**150.00**	kVA
Notstromleistung (LTP)	**120.00**	kW
VAC - HZ - cos(fi)	**400 - 50 - 0.8**	

DIMENSIONEN UND GEWICHT

Breite	1090	mm
Länge	2220	mm
Höhe	1630	mm
Gewicht	1540	kg

GENERATOR

Beschreibung	STAMFORD	
Generatormodell	UCI274E	
P.R.P. Leistung	140	kVA
L.T.P. Leistung	150	kVA
Anschluss Wicklung	Series star	
Phase Nr.	3FN	
Wicklung	311	
Klemme Nummer	12	nr.
IP Schutzgrad	23	
Elektronische Regler	AS440	
Genauigkeit	1	± %

GRUNDRAHMEN

Modell	T2	
Standard Tank	520	l
optionaler Tank	0	l
Extragroß tank*	0	l

HAUBE & AUSPUFFTOPF

Haube Modell	SENZA COFANO	
Abgasschalldämpfer Modell	MS 20	
Abgasschalldämpfer Durchmesser	89	mm

Die Leistungen beziehen sich auf: Umgebungstemperatur von 25°C, Höhe von 1-1000 m ü. NHN, relative Feuchtigkeit von 30% , Luftdruck von 100 kPa (1 bar), cosφ 0,8, ausgleichen Belastung ohne Verzerrung, entsprechen die Normen ISO 8528-1, ISO 3046, EN 60034-1, die Treibstoffverbrauch bezieht sich auf eine spezifisches Gewicht von 0,850kg/l. Die Schalldruckpegel ist im freien Feld gemessen nach Standard ISO 8528-1, den Installationsort kann diese Werte verändert.
P.R.P.: Maximal abrufbare Leistung bei variabler Last, die zeitlich unbegrenzt zur Verfügung steht. Entsprechend ISO 8528.
L.T.P.: Die Leistung, die bei variabler Last, bei einem Zusammenbruch der Hauptstromversorgung bis zu 500 Stunden pro Jahr zur Verfügung steht. Entsprechend ISO 8528. Die Möglichkeit der Überlast ist nicht gegeben.

Alle Daten sind Nominal und bezieht sich auf einer Modell mit Standard Ausstattung und Vertragfrei. Auf Grund der konstanten Produktaktualisierung VISA S.p.a. wird die Daten modifizieren ohne die Änderung mitzuteilen.