F 500 B

POWERFULL “B”

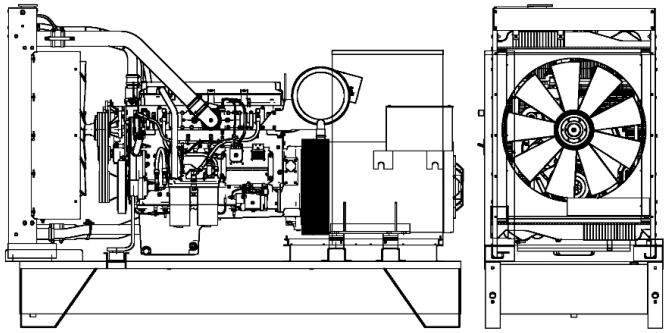

For illustrative purposes only

MOTOR

Beschreibung	FPT IVECO	
Motormodell	C13TE7	
Zylinder	6	
Umdrehung	1500	
Hubraum	12.90	l
Ansaugung	Turbocharged	
Standard Elektroanlage	24	Vdc
Optional Elektroanlage		Vdc
SAE Flanschen	1-14	
BMEP	2683	kPa
Kühlsystem	Wasser	
PRP Leistung auf Schwungrad netto	415.0	kW
LTP Leistung auf Schwungrad netto	459.0	kW
Treibstoffverbrauch 100% (LTP)	112.6	l/h
Treibstoffverbrauch 100% (PRP)	100.6	l/h
Treibstoffverbrauch 75% (PRP)	75.4	l/h
Treibstoffverbrauch 50% (PRP)	51.5	l/h
Treibstoffverbrauch 25% (PRP)	0.0	l/h
Elektronische Regler	Standard	
Präzisionsklasse	G3	
Ölmenge	32.0	l
Kühlerwassermenge	19.5	l
Kühler typ	TR	
Wärme zum Kühler	199.5	kW
Abgastemperatur	309.9	kW
Wärme zum Strahlung	18.7	kW
Abgastemperatur	520	°C
Portata Raffreddamento	408.0	m³/min
Verbrennungsluft	26.3	m³/min
Abgasmenge	74.8	m³/min
TA Luft	N	
TA Luft/2	N	
EPA	N	
Stage	N	

HAUPTDATEN

Dauerleistung (PRP)	**500.00**	kVA
Dauerleistung (PRP)	**400.00**	kW
Notstromleistung (LTP)	**540.00**	kVA
Notstromleistung (LTP)	**432.00**	kW
VAC - HZ - cos(fi)	**400 - 50 - 0.8**	

DIMENSIONEN UND GEWICHT

Breite	1270	mm
Länge	3180	mm
Höhe	1990	mm
Gewicht	3410	kg

GENERATOR

Beschreibung	MECC ALTE	
Generatormodell	ECO40-3S/4	
P.R.P. Leistung	500	kVA
L.T.P. Leistung	546	kVA
Anschluss Wicklung	Parallel star	
Phase Nr.	3FN	
Wicklung	12_800V	
Klemme Nummer	12	nr.
IP Schutzgrad	23	
Elektronische Regler	DER-1	
Genauigkeit	1	± %

GRUNDRAHMEN

Modell	T3	
Standard Tank	900	l
optionaler Tank	0	l
Extragroß tank*	0	l

HAUBE & AUSPUFFTOPF

Haube Modell	SENZA COFANO	
Abgasschalldämpfer Modell	MS 35	
Abgasschalldämpfer Durchmesser	168	mm

Die Leistungen beziehen sich auf: Umgebungstemperatur von 25°C, Höhe von 1-1000 m ü. NHN, relative Feuchtigkeit von 30% , Luftdruck von 100 kPa (1 bar), cosφ 0,8, ausgleichen Belastung ohne Verzerrung, entsprechen die Normen ISO 8528-1, ISO 3046, EN 60034-1, die Treibstoffverbrauch bezieht sich auf eine spezifisches Gewicht von 0,850kg/l. Die Schalldruckpegel ist im freien Feld gemessen nach Standard ISO 8528-1, den Installationsort kann diese Werte verändert.
P.R.P.: Maximal abrufbare Leistung bei variabler Last, die zeitlich unbegrenzt zur Verfügung steht. Entsprechend ISO 8528.
L.T.P.: Die Leistung, die bei variabler Last, bei einem Zusammenbruch der Hauptstromversorgung bis zu 500 Stunden pro Jahr zur Verfügung steht. Entsprechend ISO 8528. Die Möglichkeit der Überlast ist nicht gegeben.

Alle Daten sind Nominal und bezieht sich auf einer Modell mit Standard Ausstattung und Vertragfrei. Auf Grund der konstanten Produktaktualisierung VISA S.p.a. wird die Daten modifizieren ohne die Änderung mitzuteilen.