DS 800 B

POWERFULL “B”

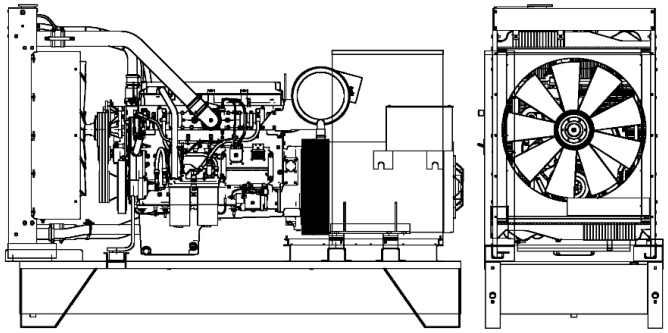

For illustrative purposes only

MOTOR

Beschreibung	DOOSAN	
Motormodell	DP222CB	
Zylinder	12	
Umdrehung	1500	
Hubraum	21.93	l
Ansaugung	Turbocharged	
Standard Elektroanlage	24	Vdc
Optional Elektroanlage		Vdc
SAE Flanschen	0-18	
BMEP	2900	kPa
Kühlsystem	Wasser	
PRP Leistung auf Schwungrad netto	663.0	kW
LTP Leistung auf Schwungrad netto	748.0	kW
Treibstoffverbrauch 100% (LTP)	190.0	l/h
Treibstoffverbrauch 100% (PRP)	168.0	l/h
Treibstoffverbrauch 75% (PRP)	127.0	l/h
Treibstoffverbrauch 50% (PRP)	93.0	l/h
Treibstoffverbrauch 25% (PRP)	50.0	l/h
Elektronische Regler	Standard	
Präzisionsklasse	G3	
Ölmenge	75.0	l
Kühlerwassermenge	24.0	l
Kühler typ	TE	
Wärme zum Kühler	439.0	kW
Abgastemperatur	536.0	kW
Wärme zum Strahlung	38.0	kW
Abgastemperatur	520	°C
Portata Raffreddamento	0.0	m³/min
Verbrennungsluft	44.0	m³/min
Abgasmenge	123.0	m³/min
TA Luft	N	
TA Luft/2	N	
EPA	N	
Stage	N	

HAUPTDATEN

Dauerleistung (PRP)	**800.00**	kVA
Dauerleistung (PRP)	**640.00**	kW
Notstromleistung (LTP)	**900.00**	kVA
Notstromleistung (LTP)	**720.00**	kW
VAC - HZ - cos(fi)	**400 - 50 - 0.8**	

DIMENSIONEN UND GEWICHT

Breite	1700	mm
Länge	3640	mm
Höhe	2440	mm
Gewicht	0	kg

GENERATOR

Beschreibung	STAMFORD	
Generatormodell	S6L1D-D	
P.R.P. Leistung	940	kVA
L.T.P. Leistung	1010	kVA
Anschluss Wicklung	Star	
Phase Nr.	3FN	
Wicklung	312	
Klemme Nummer	6	nr.
IP Schutzgrad	23	
Elektronische Regler	MX322	
Genauigkeit	0.5	± %

GRUNDRAHMEN

Modell	T3	
Standard Tank	900	l
optionaler Tank	0	l
Extragroß tank*	0	l

HAUBE & AUSPUFFTOPF

Haube Modell	SENZA COFANO	
Abgasschalldämpfer Modell	MS 35	
Abgasschalldämpfer Durchmesser	168	mm

Die Leistungen beziehen sich auf: Umgebungstemperatur von 25°C, Höhe von 1-1000 m ü. NHN, relative Feuchtigkeit von 30% , Luftdruck von 100 kPa (1 bar), cosφ 0,8, ausgleichen Belastung ohne Verzerrung, entsprechen die Normen ISO 8528-1, ISO 3046, EN 60034-1, die Treibstoffverbrauch bezieht sich auf eine spezifisches Gewicht von 0,850kg/l. Die Schalldruckpegel ist im freien Feld gemessen nach Standard ISO 8528-1, den Installationsort kann diese Werte verändert.
P.R.P.: Maximal abrufbare Leistung bei variabler Last, die zeitlich unbegrenzt zur Verfügung steht. Entsprechend ISO 8528.
L.T.P.: Die Leistung, die bei variabler Last, bei einem Zusammenbruch der Hauptstromversorgung bis zu 500 Stunden pro Jahr zur Verfügung steht. Entsprechend ISO 8528. Die Möglichkeit der Überlast ist nicht gegeben.

Alle Daten sind Nominal und bezieht sich auf einer Modell mit Standard Ausstattung und Vertragfrei. Auf Grund der konstanten Produktaktualisierung VISA S.p.a. wird die Daten modifizieren ohne die Änderung mitzuteilen.