# BD 400 B

## POWERFULL “B”

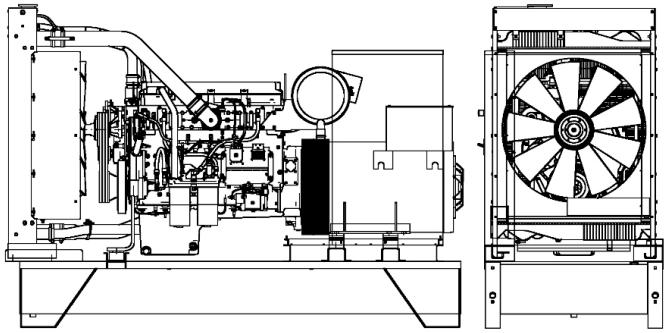

For illustrative purposes only

## MOTOR

| | | |
|---|---|---|
| Beschreibung | BAUDOUIN | |
| Motormodell | 6M21G440/5 | |
| Zylinder | 6 | |
| Umdrehung | 1500 | |
| Hubraum | 12.54 | l |
| Ansaugung | Turbocharged | |
| Standard Elektroanlage | 24 | Vdc |
| Optional Elektroanlage | | Vdc |
| SAE Flanschen | 1-14 | |
| BMEP | 2584 | kPa |
| Kühlsystem | Wasser | |
| PRP Leistung auf Schwungrad netto | 345.0 | kW |
| LTP Leistung auf Schwungrad netto | 382.0 | kW |
| Treibstoffverbrauch 100% (LTP) | 94.8 | l/h |
| Treibstoffverbrauch 100% (PRP) | 85.5 | l/h |
| Treibstoffverbrauch 75% (PRP) | 63.5 | l/h |
| Treibstoffverbrauch 50% (PRP) | 43.2 | l/h |
| Treibstoffverbrauch 25% (PRP) | 23.4 | l/h |
| Elektronische Regler | Standard | |
| Präzisionsklasse | G3 | |
| Ölmenge | 32.0 | l |
| Kühlerwassermenge | 25.0 | l |
| Kühler typ | TR | |
| Wärme zum Kühler | 554.7 | kW |
| Abgastemperatur | 0.0 | kW |
| Wärme zum Strahlung | 0.0 | kW |
| Abgastemperatur | 580 | °C |
| Portata Raffreddamento | 398.0 | m³/min |
| Verbrennungsluft | 26.7 | m³/min |
| Abgasmenge | 69.0 | m³/min |
| TA Luft | N | |
| TA Luft/2 | N | |
| EPA | N | |
| Stage | N | |

## HAUPTDATEN

| | | |
|---|---|---|
| Dauerleistung (PRP) | **400.00** | kVA |
| Dauerleistung (PRP) | **320.00** | kW |
| Notstromleistung (LTP) | **440.00** | kVA |
| Notstromleistung (LTP) | **352.00** | kW |
| VAC - HZ - cos(fi) | **400 - 50 - 0.8** | |

## DIMENSIONEN UND GEWICHT

| | | |
|---|---|---|
| Breite | 1300 | mm |
| Länge | 3600 | mm |
| Höhe | 1920 | mm |
| Gewicht | 3250 | kg |

## GENERATOR

| | | |
|---|---|---|
| Beschreibung | STAMFORD | |
| Generatormodell | S4L1D-F | |
| P.R.P. Leistung | 415 | kVA |
| L.T.P. Leistung | 465 | kVA |
| Anschluss Wicklung | Series star | |
| Phase Nr. | 3FN | |
| Wicklung | 311 | |
| Klemme Nummer | 12 | nr. |
| IP Schutzgrad | 23 | |
| Elektronische Regler | AS440 | |
| Genauigkeit | 1 | ± % |

## GRUNDRAHMEN

| | | |
|---|---|---|
| Modell | T3 | |
| Standard Tank | 900 | l |
| optionaler Tank | 0 | l |
| Extragroß tank* | 0 | l |

## HAUBE & AUSPUFFTOPF

| | | |
|---|---|---|
| Haube Modell | SENZA COFANO | |
| Abgasschalldämpfer Modell | MS 30 | |
| Abgasschalldämpfer Durchmesser | 140 | mm |

Die Leistungen beziehen sich auf: Umgebungstemperatur von 25°C, Höhe von 1-1000 m ü. NHN, relative Feuchtigkeit von 30% , Luftdruck von 100 kPa (1 bar), cosφ 0,8, ausgleichen Belastung ohne Verzerrung, entsprechen die Normen ISO 8528-1, ISO 3046, EN 60034-1, die Treibstoffverbrauch bezieht sich auf eine spezifisches Gewicht von 0,850kg/l. Die Schalldruckpegel ist im freien Feld gemessen nach Standard ISO 8528-1, den Installationsort kann diese Werte verändert.
**P.R.P.:** Maximal abrufbare Leistung bei variabler Last, die zeitlich unbegrenzt zur Verfügung steht. Entsprechend ISO 8528.
**L.T.P.:** Die Leistung, die bei variabler Last, bei einem Zusammenbruch der Hauptstromversorgung bis zu 500 Stunden pro Jahr zur Verfügung steht. Entsprechend ISO 8528. Die Möglichkeit der Überlast ist nicht gegeben.

Alle Daten sind Nominal und bezieht sich auf einer Modell mit Standard Ausstattung und Vertragfrei. Auf Grund der konstanten Produktaktualisierung VISA S.p.a. wird die Daten modifizieren ohne die Änderung mitzuteilen.