F 250 B

POWERFULL “B”

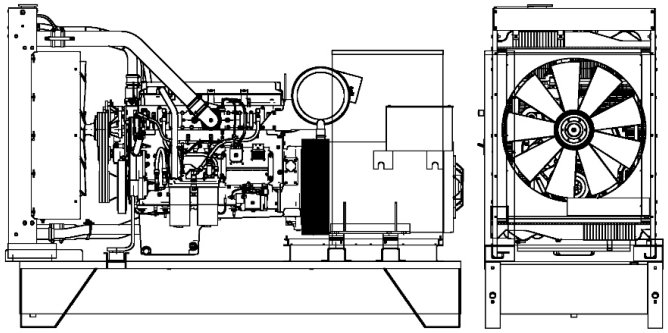

À titre d'illustration seulement

MOTEUR

Description	FPT IVECO	
Modèle moteur	N67TE8P	
Nombre cylindres	6	
Vitesse RPM	1800	
Capacité cubique	6.70	l
Admission air	Turbocharged	
Voltage standard	24	Vdc
Voltage optionnel		Vdc
Sae	3-11	
BMEP	2354	kPa
Refroidissement	Eau	
Puissance PRP volant nette	229.5	kW
Puissance en secours volant nette	253.5	kW
Cons. carburant à 100% (L.T.P.)	63.8	l/h
Cons. carburant à 100% (P.R.P.)	55.8	l/h
Cons. carburant à 75% (P.R.P.)	41.8	l/h
Cons. carburant à 50% (P.R.P.)	28.8	l/h
Cons. carburant à 25% (P.R.P.)	16.2	l/h
Reg. électronique	Standard	
Classe de précision	G3	
Quantité huile	17.0	l
Capacité antigel moteur	8.0	l
Radiator type	TR	
Chaleur depuis le radiateur	133.1	kW
Chaleur depuis l'échappement	162.5	kW
Chaleur irradiée	18.7	kW
Température échappement	730	°C
Portata Raffreddamento	312.0	m³/min
Flux d'air combustion	15.2	m³/min
Flux gaz d'échappement	53.5	m³/min
TA Luft	N	
TA Luft/2	N	
EPA	N	
Stage	N	

DONNÉES PRINCIPALES

Puissance en continue (PRP)	**270.00**	kVA
Puissance en continue (PRP)	**216.00**	kW
Puissance en Stand-by (LTP)	**295.00**	kVA
Puissance en Stand-by (LTP)	**236.00**	kW
VAC - HZ - cos(fi)	**480 - 60 - 0.8**	

DIMENSIONS ET POIDS

Largeur	1110	mm
Longueur	2620	mm
Hauteur	1785	mm
Poids	1830	kg

ALTERNATEUR

Description	STAMFORD	
Modèle alternateur	UCDI274K	
Puissance P.R.P.	312.5	kVA
Puissance L.T.P.	343.8	kVA
Connection	Series star	
Phases	3FN	
Enroulement	311	
Numéro de bornes	12	nr.
Protection IP	23	
Reg. électronique	AS440	
Précision	1	± %

CHÂSSIS

Modèle	T2	
Réservoir Standard	520	l
Réservoir Optionnel	0	l
Réservoir Surdimensionné*	0	l

CAPOT ET SILENCIEUX

Modèle capot	SENZA COFANO	
Modèle silencieux	MS 15	
Diamètre sortie silencieux	70	mm

Les prestations se réfèrent à = température 25°C, altitude 1-1000 mt. S.L.M., humidité relative de 30%, pression atmosph.100 kPa (1 bar), cosφ 0,8 en retard, charge équilibrée sans distorsion. La consommation de carburant est nominale, se réfère à un poids spéc.de 0,850kg/l. Les valeurs de puissance sonore se réfèrent aux mesures en extérieur (Le lieu d'installation peut les modifier). Dimensions, poids et autres spécificités contenues dans la fiche tech. et ses annexes sont nominaux et se réfèrent au modèle de base standard. Les accessoires et équipements supplémentaires peuvent modifier poids, dimensions et prestations. **P.R.P.-Prime Power- Puissance continue à charge variable:** Puissance définie par la norme ISO 8528-1 qu’un groupe peut fournir en service continu avec une charge variable pour un nr. illimité d’heures/année sous condition d’une maintenance à intervalle régulier et d’utiliser le groupe dans un environnement conforme aux indications du constructeur. La puissance moyenne fournie et l’éventuelle surcharge applicable doivent être inférieures aux pourcentages établis par le motoriste. **L.T.P.-Limited-time running power-Puissance limitée:** Puissance maximum définie par l’ISO 8528-1 qu’un groupe peut fournir pour un temps d’utilisation limité sous condition d’une maintenance à intervalle régulier et d’utiliser le groupe dans un environnement conforme aux indications du constructeur. Le numéro d’heures annuelles est établi par le motoriste. Surcharge non admise.

Les références pour les données présentées dans ce document sont nominales et référées au modèle avec équipements standard. Elles ne nous engagent pas au niveau contractuel.