F 403 B

POWERFULL “B”

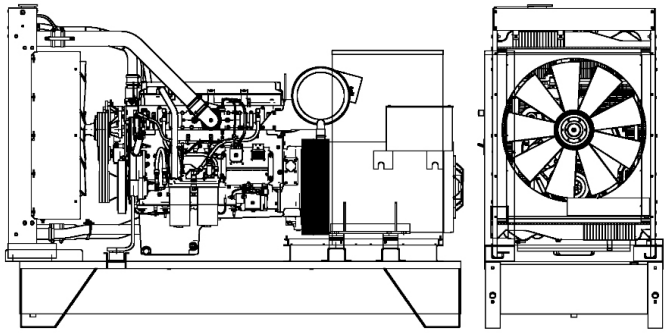

Immagine a solo scopo illustrativo

MOTORE

Descrizione	FPT IVECO	
Modello motore	C13TE2F	
Numero cilindri	6	
Giri al min.	1500	
Cilindrata	12.88	l
Aspirazione	Turbo	
Tensione standard	24	Vdc
Tensione opzionale		Vdc
Sae	1-14	
Pressione media effettiva	2259	kPa
Raffreddamento	Acqua	
Potenza P.R.P. al volano netta	341.9	kW
Potenza Stand-by al volano netta	376.9	kW
Consumi al 100% (L.T.P.)	97.4	l/h
Consumi al 100% (P.R.P.)	92.9	l/h
Consumi al 75% (P.R.P.)	81.0	l/h
Consumi al 50% (P.R.P.)	53.0	l/h
Consumi al 25% (P.R.P.)	0.0	l/h
Regolatore elettronico	Standard	
Classe di precisione	G3	
Q.tà lubrificante	35.0	l
Capienza antigelo motore	19.5	l
Tipo radiatore	TE	
Calore dal radiatore	0.0	kW
Calore dallo scarico	0.0	kW
Calore irradiato	0.0	kW
Temperatura fumi	520	°C
Portata Raffreddamento	0.0	m³/min
Portata aria di combustione	0.0	m³/min
Portata fumi di combustione	69.0	m³/min
TA Luft	N	
TA Luft/2	N	
EPA	N	
Stage	3	

DATI PRINCIPALI

Potenza continua (PRP)	**400.00**	kVA
Potenza continua (PRP)	**320.00**	kW
Potenza Stand-By (LTP)	**440.00**	kVA
Potenza Stand-By (LTP)	**352.00**	kW
VAC - HZ - cos(fi)	**400 - 50 - 0.8**	

DIMENSIONI E PESO

Larghezza	1270	mm
Lunghezza	3120	mm
Altezza	1950	mm
Peso	3270	kg

ALTERNATORE

Descrizione	STAMFORD	
Modello alternatore	S4L1D-F	
Potenza PRP	415	kVA
Potenza LTP	465	kVA
Tipo collegamento	Serie stella	
Numero fasi	3FN	
Avvolgimenti	311	
Numero terminali	12	nr.
Protezione IP	23	
Regolatore elettronico	AS440	
Precisione	1	± %

TELAIO

Modello	T3	
Serbatoio standard	900	l
Serbatoio optional	0	l
Serbatoio Fuori sagoma*	0	l

CABINA E SILENZIATORE DI SCARICO

Modello cofanatura	SENZA COFANO	
Modello silenziatore	MS 25	
Diametro uscita silenziatore	114	mm

Le prestazioni si riferiscono alla temperatura 25°C, altitudine 100 m s.l.m., umidità relativa 30%, pressione atmosferica 100kPa, cosϕ.0.8 in ritardo, carico equilibrato non distorcente; i consumi di carburante sono nominali e riferiti a peso specifico del gasolio pari a 0,850kg/l. I valori di potenza sonora sono riferiti a misure in campo aperto: il luogo d’istallazione può modificare tali valori. Le dimensioni, i pesi e le altre specifiche contenute nella scheda tecnica e relativi allegati sono nominali, soggette a tolleranze e riferiti al modello con equipaggiamento base standard; accessori e dotazioni supplementari possono modificare peso, dimensioni, prestazioni.

P.R.P - Prime Power - Potenza continuativa a carico variabile: E’ la potenza definita dalla ISO8528-1 che un g.e. può erogare in servizio continuo su un carico variabile per un numero illimitato di ore annue rispettando gli intervalli di manutenzione previsti alle condizioni ambientali stabilite dal costruttore. La potenza media erogata nel tempo e l’eventuale sovraccarico applicabile devono essere inferiori alle percentuali stabilite dal motorista.

L.T.P. - Limited-time running power - Potenza limitata: E’ la potenza massima definita dalla ISO8528-1 che un g.e. può erogare per un periodo di funzionamento limitato rispettando gli intervalli di manutenzione previsti alle condizioni ambientali stabilite dal Costruttore. Il numero di ore annue è stabilito dal motorista. Non è permesso il sovraccarico.

La presente scheda tecnica non è un documento contrattualmente impegnativo, Visa S.p.a si riserva di modificare i dati senza darne preavviso, in ragione del costante aggiornamento del prodotto.