# BD 140 B

## POWERFULL “B”

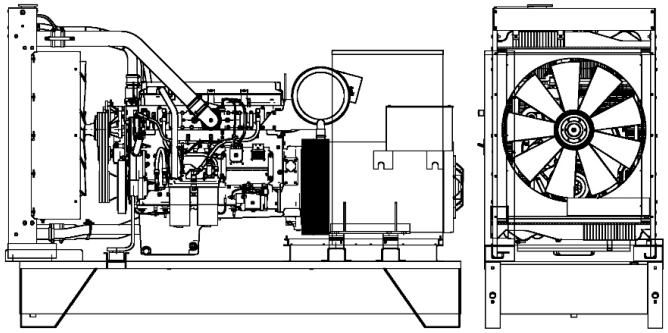

Immagine a solo scopo illustrativo

## MOTORE

| | | |
|---|---|---|
| Descrizione | BAUDOUIN | |
| Modello motore | 6M11G150/5 | |
| Numero cilindri | 6 | |
| Giri al min. | 1500 | |
| Cilindrata | 6.75 | l |
| Aspirazione | Turbo | |
| Tensione standard | 12 | Vdc |
| Tensione opzionale | | Vdc |
| Sae | 3-11 | |
| Pressione media effettiva | 1659 | kPa |
| Raffreddamento | Acqua | |
| Potenza P.R.P. al volano netta | 124.1 | kW |
| Potenza Stand-by al volano netta | 136.1 | kW |
| Consumi al 100% (L.T.P.) | 33.4 | l/h |
| Consumi al 100% (P.R.P.) | 30.4 | l/h |
| Consumi al 75% (P.R.P.) | 23.1 | l/h |
| Consumi al 50% (P.R.P.) | 15.9 | l/h |
| Consumi al 25% (P.R.P.) | 9.1 | l/h |
| Regolatore elettronico | Standard | |
| Classe di precisione | G3 | |
| Q.tà lubrificante | 19.0 | l |
| Capienza antigelo motore | 8.0 | l |
| Tipo radiatore | TR | |
| Calore dal radiatore | 220.5 | kW |
| Calore dallo scarico | 0.0 | kW |
| Calore irradiato | 0.0 | kW |
| Temperatura fumi | 550 | °C |
| Portata Raffreddamento | 304.5 | m³/min |
| Portata aria di combustione | 8.8 | m³/min |
| Portata fumi di combustione | 23.7 | m³/min |
| TA Luft | N | |
| TA Luft/2 | N | |
| EPA | N | |
| Stage | N | |

## DATI PRINCIPALI

| | | |
|---|---|---|
| Potenza continua (PRP) | **140.00** | kVA |
| Potenza continua (PRP) | **112.00** | kW |
| Potenza Stand-By (LTP) | **150.00** | kVA |
| Potenza Stand-By (LTP) | **120.00** | kW |
| VAC - HZ - cos(fi) | **400 - 50 - 0.8** | |

## DIMENSIONI E PESO

| | | |
|---|---|---|
| Larghezza | 1090 | mm |
| Lunghezza | 2390 | mm |
| Altezza | 1700 | mm |
| Peso | 1650 | kg |

## ALTERNATORE

| | | |
|---|---|---|
| Descrizione | STAMFORD | |
| Modello alternatore | UCI274E | |
| Potenza PRP | 140 | kVA |
| Potenza LTP | 150 | kVA |
| Tipo collegamento | Serie stella | |
| Numero fasi | 3FN | |
| Avvolgimenti | 311 | |
| Numero terminali | 12 | nr. |
| Protezione IP | 23 | |
| Regolatore elettronico | AS440 | |
| Precisione | 1 | ± % |

## TELAIO

| | | |
|---|---|---|
| Modello | T2 | |
| Serbatoio standard | 520 | l |
| Serbatoio optional | 0 | l |
| Serbatoio Fuori sagoma* | 0 | l |

## CABINA E SILENZIATORE DI SCARICO

| | | |
|---|---|---|
| Modello cofanatura | SENZA COFANO | |
| Modello silenziatore | MS 15 | |
| Diametro uscita silenziatore | 70 | mm |

Le prestazioni si riferiscono alla temperatura 25°C, altitudine 100 m s.l.m., umidità relativa 30%, pressione atmosferica 100kPa, cosϕ.0.8 in ritardo, carico equilibrato non distorcente; i consumi di carburante sono nominali e riferiti a peso specifico del gasolio pari a 0,850kg/l. I valori di potenza sonora sono riferiti a misure in campo aperto: il luogo d’istallazione può modificare tali valori. Le dimensioni, i pesi e le altre specifiche contenute nella scheda tecnica e relativi allegati sono nominali, soggette a tolleranze e riferiti al modello con equipaggiamento base standard; accessori e dotazioni supplementari possono modificare peso, dimensioni, prestazioni.

**P.R.P - Prime Power - Potenza continuativa a carico variabile:** E’ la potenza definita dalla ISO8528-1 che un g.e. può erogare in servizio continuo su un carico variabile per un numero illimitato di ore annue rispettando gli intervalli di manutenzione previsti alle condizioni ambientali stabilite dal costruttore. La potenza media erogata nel tempo e l’eventuale sovraccarico applicabile devono essere inferiori alle percentuali stabilite dal motorista.

**L.T.P. - Limited-time running power - Potenza limitata:** E’ la potenza massima definita dalla ISO8528-1 che un g.e. può erogare per un periodo di funzionamento limitato rispettando gli intervalli di manutenzione previsti alle condizioni ambientali stabilite dal Costruttore. Il numero di ore annue è stabilito dal motorista. Non è permesso il sovraccarico.

La presente scheda tecnica non è un documento contrattualmente impegnativo, Visa S.p.a si riserva di modificare i dati senza darne preavviso, in ragione del costante aggiornamento del prodotto.