F 250 B

POWERFULL “B”

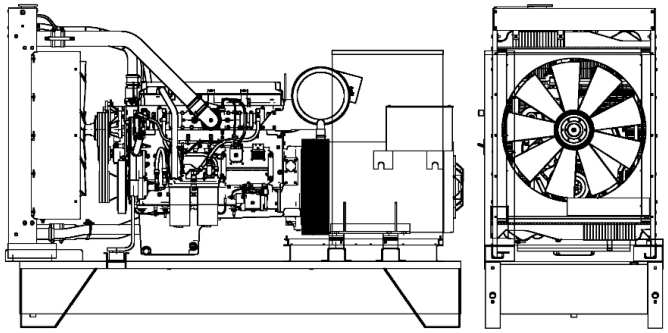

Immagine a solo scopo illustrativo

DATI PRINCIPALI

Potenza continua (PRP)	**250.00**	kVA
Potenza continua (PRP)	**200.00**	kW
Potenza Stand-By (LTP)	**275.00**	kVA
Potenza Stand-By (LTP)	**220.00**	kW
VAC - HZ - cos(fi)	**400 - 50 - 0.8**	

DIMENSIONI E PESO

Larghezza	1110	mm
Lunghezza	2720	mm
Altezza	1785	mm
Peso	1750	kg

MOTORE

Descrizione	FPT IVECO	
Modello motore	N67TE8P	
Numero cilindri	6	
Giri al min.	1500	
Cilindrata	6.70	l
Aspirazione	Turbo	
Tensione standard	24	Vdc
Tensione opzionale		Vdc
Sae	3-11	
Pressione media effettiva	2607	kPa
Raffreddamento	Acqua	
Potenza P.R.P. al volano netta	216.0	kW
Potenza Stand-by al volano netta	238.2	kW
Consumi al 100% (L.T.P.)	57.2	l/h
Consumi al 100% (P.R.P.)	51.5	l/h
Consumi al 75% (P.R.P.)	38.8	l/h
Consumi al 50% (P.R.P.)	24.9	l/h
Consumi al 25% (P.R.P.)	14.4	l/h
Regolatore elettronico	Standard	
Classe di precisione	G3	
Q.tà lubrificante	17.0	l
Capienza antigelo motore	8.0	l
Tipo radiatore	TR	
Calore dal radiatore	135.0	kW
Calore dallo scarico	152.1	kW
Calore irradiato	16.0	kW
Temperatura fumi	714	°C
Portata Raffreddamento	246.0	m³/min
Portata aria di combustione	12.8	m³/min
Portata fumi di combustione	44.5	m³/min
TA Luft	N	
TA Luft/2	N	
EPA	N	
Stage	N	

ALTERNATORE

Descrizione	MECC ALTE	
Modello alternatore	ECO38 2M4 C	
Potenza PRP	250	kVA
Potenza LTP	275	kVA
Tipo collegamento	Serie stella	
Numero fasi	3FN	
Avvolgimenti	12STD	
Numero terminali	12	nr.
Protezione IP	23	
Regolatore elettronico	DSR	
Precisione	1	± %

TELAIO

Modello	T2	
Serbatoio standard	520	l
Serbatoio optional	0	l
Serbatoio Fuori sagoma*	0	l

CABINA E SILENZIATORE DI SCARICO

Modello cofanatura	SENZA COFANO	
Modello silenziatore	MS 15	
Diametro uscita silenziatore	70	mm

Le prestazioni si riferiscono alla temperatura 25°C, altitudine 100 m s.l.m., umidità relativa 30%, pressione atmosferica 100kPa, cosϕ.0.8 in ritardo, carico equilibrato non distorcente; i consumi di carburante sono nominali e riferiti a peso specifico del gasolio pari a 0,850kg/l. I valori di potenza sonora sono riferiti a misure in campo aperto: il luogo d’istallazione può modificare tali valori. Le dimensioni, i pesi e le altre specifiche contenute nella scheda tecnica e relativi allegati sono nominali, soggette a tolleranze e riferiti al modello con equipaggiamento base standard; accessori e dotazioni supplementari possono modificare peso, dimensioni, prestazioni.

P.R.P - Prime Power - Potenza continuativa a carico variabile: E’ la potenza definita dalla ISO8528-1 che un g.e. può erogare in servizio continuo su un carico variabile per un numero illimitato di ore annue rispettando gli intervalli di manutenzione previsti alle condizioni ambientali stabilite dal costruttore. La potenza media erogata nel tempo e l’eventuale sovraccarico applicabile devono essere inferiori alle percentuali stabilite dal motorista.

L.T.P. - Limited-time running power - Potenza limitata: E’ la potenza massima definita dalla ISO8528-1 che un g.e. può erogare per un periodo di funzionamento limitato rispettando gli intervalli di manutenzione previsti alle condizioni ambientali stabilite dal Costruttore. Il numero di ore annue è stabilito dal motorista. Non è permesso il sovraccarico.

La presente scheda tecnica non è un documento contrattualmente impegnativo, Visa S.p.a si riserva di modificare i dati senza darne preavviso, in ragione del costante aggiornamento del prodotto.