P 1260 U

POWERFULL “U”

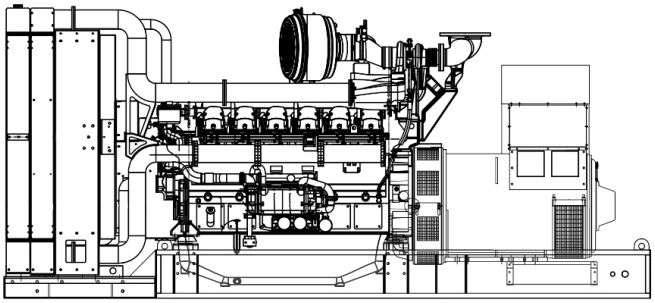

Immagine a solo scopo illustrativo

DATI PRINCIPALI

Potenza continua (PRP)	**1253.00**	kVA
Potenza continua (PRP)	**1002.40**	kW
Potenza Stand-By (LTP)	**1345.00**	kVA
Potenza Stand-By (LTP)	**1076.00**	kW
VAC - HZ - cos(fi)	**400 - 50 - 0.8**	

DIMENSIONI E PESO

Larghezza	2050	mm
Lunghezza	5300	mm
Altezza	2360	mm
Peso	10500	kg

MOTORE

Descrizione	PERKINS	
Modello motore	4012-46TWG2A	
Numero cilindri	12	
Giri al min.	1500	
Cilindrata	45.84	l
Aspirazione	Turbo	
Tensione standard	24	Vdc
Tensione opzionale		Vdc
Sae	00-18	
Pressione media effettiva	1930	kPa
Raffreddamento	Acqua	
Potenza P.R.P. al volano netta	1062.0	kW
Potenza Stand-by al volano netta	1173.0	kW
Consumi al 100% (L.T.P.)	287.0	l/h
Consumi al 100% (P.R.P.)	258.0	l/h
Consumi al 75% (P.R.P.)	196.0	l/h
Consumi al 50% (P.R.P.)	141.0	l/h
Consumi al 25% (P.R.P.)	0.0	l/h
Regolatore elettronico	Standard	
Classe di precisione	G3	
Q.tà lubrificante	177.0	l
Capienza antigelo motore	73.0	l
Tipo radiatore	TR	
Calore dal radiatore	372.0	kW
Calore dallo scarico	878.0	kW
Calore irradiato	81.0	kW
Temperatura fumi	422	°C
Portata Raffreddamento	1746.0	m³/min
Portata aria di combustione	102.0	m³/min
Portata fumi di combustione	230.0	m³/min
TA Luft	N	
TA Luft/2	N	
EPA	N	
Stage	N	

ALTERNATORE

Descrizione	STAMFORD	
Modello alternatore	S6L1D-G	
Potenza PRP	1260	kVA
Potenza LTP	1345	kVA
Tipo collegamento	Star	
Numero fasi	3FN	
Avvolgimenti	312	
Numero terminali	6	nr.
Protezione IP	23	
Regolatore elettronico	MX322	
Precisione	0.5	± %

TELAIO

Modello	ST60	
Serbatoio standard	0	l
Serbatoio optional	0	l
Serbatoio Fuori sagoma*	0	l

CABINA E SILENZIATORE DI SCARICO

Modello cofanatura	SENZA COFANO	
Modello silenziatore	MS 45	
Diametro uscita silenziatore	219	mm

Le prestazioni si riferiscono alla temperatura 25°C, altitudine 100 m s.l.m., umidità relativa 30%, pressione atmosferica 100kPa, cosϕ.0.8 in ritardo, carico equilibrato non distorcente; i consumi di carburante sono nominali e riferiti a peso specifico del gasolio pari a 0,850kg/l. I valori di potenza sonora sono riferiti a misure in campo aperto: il luogo d’istallazione può modificare tali valori. Le dimensioni, i pesi e le altre specifiche contenute nella scheda tecnica e relativi allegati sono nominali, soggette a tolleranze e riferiti al modello con equipaggiamento base standard; accessori e dotazioni supplementari possono modificare peso, dimensioni, prestazioni.

P.R.P - Prime Power - Potenza continuativa a carico variabile: E’ la potenza definita dalla ISO8528-1 che un g.e. può erogare in servizio continuo su un carico variabile per un numero illimitato di ore annue rispettando gli intervalli di manutenzione previsti alle condizioni ambientali stabilite dal costruttore. La potenza media erogata nel tempo e l’eventuale sovraccarico applicabile devono essere inferiori alle percentuali stabilite dal motorista.

L.T.P. - Limited-time running power - Potenza limitata: E’ la potenza massima definita dalla ISO8528-1 che un g.e. può erogare per un periodo di funzionamento limitato rispettando gli intervalli di manutenzione previsti alle condizioni ambientali stabilite dal Costruttore. Il numero di ore annue è stabilito dal motorista. Non è permesso il sovraccarico.

La presente scheda tecnica non è un documento contrattualmente impegnativo, Visa S.p.a si riserva di modificare i dati senza darne preavviso, in ragione del costante aggiornamento del prodotto.