ТЕХНИЧЕСКОЕ ОПИСАНИЕ ПРОДУКТА BD 150 B

BD 150 B

POWERFULL “B”

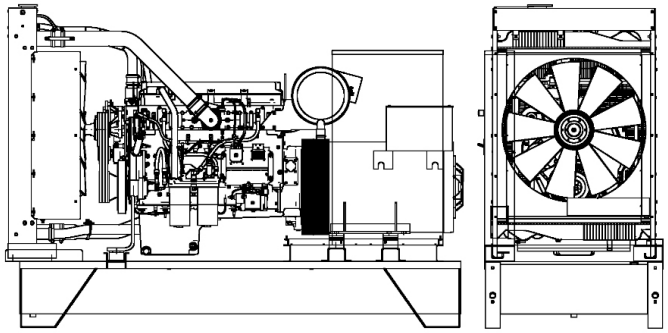

Фото только в целях иллюстрации

ДВИГАТЕЛЬ

Описание	BAUDOUIN	
Модель двигателя	6M11G165/5	
Количество цилиндров	6	
RPM скорость	1500	
Объем двигателя	6.75	l
Забор воздуха	Turbocharged	
Стандартное напряжение	12	Vdc
Дополнительное напряжение		Vdc
Sae	3-11	
BMEP	1801	kPa
Охлаждение	вода	
Мощность на маховике P.R.P. Полезная	134.1	kW
Мощность на маховике L.T.P. Полезная	148.1	kW
Расход топлива. 100% (L.T.P.)	36.1	l/h
Расход топлива. 100% (P.R.P)	32.7	l/h
Расход топлива. 75% (P.R.P)	24.5	l/h
Расход топлива. 50% (P.R.P)	16.7	l/h
Расход топлива. 25% (P.R.P)	9.3	l/h
электронный регулятор	Стандартный	
Класс точности	G3	
Количество масла	19.0	l
Емкость антифриза в двигателе	8.0	l
Тип радиатора	TR	
Тепло к радиатору	240.9	kW
Тепло от выхлопных	0.0	kW
Тепло от радиатора	0.0	kW
Температура выхлопных газов	550	°C
Portata Raffreddamento	304.5	m³/min
Расход воздуха при сжигании	9.1	m³/min
Поток выхлопных газов	30.1	m³/min
TA Luft	N	
TA Luft/2	N	
EPA	N	
Stage	N	

ОСНОВНЫЕ ДАННЫЕ

Непр. мощность (PRP)	**150.00**	kVA
Непр. мощность (PRP)	**120.00**	kW
Непр. мощность (LTP)	**165.00**	kVA
Непр. мощность (LTP)	**132.00**	kW
VAC - HZ - cos(fi)	**400 - 50 - 0.8**	

размеры и вес

Ширина	1090	mm
Длина	2390	mm
Высота	1700	mm
Вес	1670	kg

ГЕНЕРАТОР

Описание	STAMFORD	
Модель алтернатора	UCI274F	
P.R.P. Мощность	160	kVA
L.T.P. Мощность	175	kVA
Подключение	Series star	
Число фаз	3FN	
Обмотка	311	
Номер терминала	12	nr.
Защита IP	23	
электронный регулятор	AS440	
Точность	1	± %

БАЗА КАДР

Модель	T2	
Стандарт	520	l
Опция	0	l
Негабарит*	0	l

кожух & шумоглушитель

Модель кожуха	SENZA COFANO	
Данные глушителя	MS 15	
Диаметр глушителя на выходе	70	mm

Производительность относится при температуре 25 ° C, высоте 1-1000 м. над уровнем моря, относительная влажность 30%, атмосферное давление 100 кПа (1 бар),линейная нагрузка нелинейная нагрузка, соблюдая правила ISO 8528-1, ISO 3046, EN 60034-1, расходы топлива являются номинальными и относятся к удельному весу 0,850kg / л, значения мощности звука относятся к меркам в открытом поле ISO 3746 место установки может изменить значения.
P.R.P.: мощность, доступная для ограниченного количества часов в год для использования с переменной нагрузкой, в соответствии с ISO 8528-1.
L.T.P.: мощность, доступная для использования в экстренных ситуациях при переменной нагрузке, в соответствии с ISO 8528-1. Перегрузка не допускается.

Ссылки на данные в данном документе, являются номинальными и относятся к модели со стандартным оборудованием, не являются договорными обязательствами. Visa Spa оставляет за собой право изменять данные без предварительного уведомления, в связи с постоянным обновлением продукта.