V 250 B

POWERFULL “B”

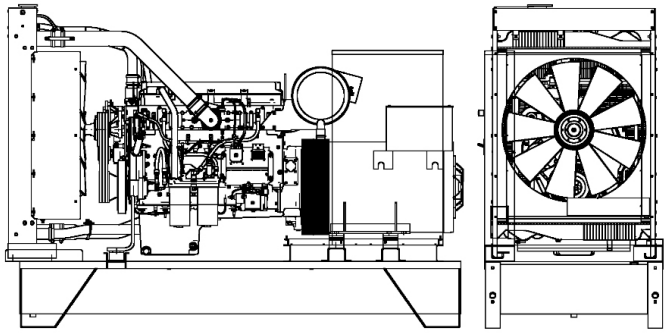

For illustrative purposes only

HAUPTDATEN

Dauerleistung (PRP)	**250.00**	kVA
Dauerleistung (PRP)	**200.00**	kW
Notstromleistung (LTP)	**275.00**	kVA
Notstromleistung (LTP)	**220.00**	kW
VAC - HZ - cos(fi)	**220 - 60 - 0.8**	

DIMENSIONEN UND GEWICHT

Breite	1300	mm
Länge	3000	mm
Höhe	1950	mm
Gewicht	2640	kg

MOTOR

Beschreibung	VOLVO-PENTA	
Motormodell	TAD841GE	
Zylinder	6	
Umdrehung	1800	
Hubraum	7.70	l
Ansaugung	Turbocharged	
Standard Elektroanlage	24	Vdc
Optional Elektroanlage		Vdc
SAE Flanschen	2-11	
BMEP	0	kPa
Kühlsystem	Wasser	
PRP Leistung auf Schwungrad netto	225.0	kW
LTP Leistung auf Schwungrad netto	248.0	kW
Treibstoffverbrauch 100% (LTP)	64.8	l/h
Treibstoffverbrauch 100% (PRP)	59.5	l/h
Treibstoffverbrauch 75% (PRP)	45.3	l/h
Treibstoffverbrauch 50% (PRP)	32.1	l/h
Treibstoffverbrauch 25% (PRP)	17.1	l/h
Elektronische Regler	Standard	
Präzisionsklasse	G3	
Ölmenge	27.0	l
Kühlerwassermenge	17.0	l
Kühler typ	TR	
Wärme zum Kühler	0.0	kW
Abgastemperatur	0.0	kW
Wärme zum Strahlung	0.0	kW
Abgastemperatur	435	°C
Portata Raffreddamento	444.0	m³/min
Verbrennungsluft	20.5	m³/min
Abgasmenge	0.0	m³/min
TA Luft	N	
TA Luft/2	N	
EPA	N	
Stage	N	

GENERATOR

Beschreibung	STAMFORD	
Generatormodell	UCDI274K	
P.R.P. Leistung	250	kVA
L.T.P. Leistung	275	kVA
Anschluss Wicklung	Series delta	
Phase Nr.	3F	
Wicklung	311	
Klemme Nummer	12	nr.
IP Schutzgrad	23	
Elektronische Regler	AS440	
Genauigkeit	1	± %

GRUNDRAHMEN

Modell	T3	
Standard Tank	900	l
optionaler Tank	0	l
Extragroß tank*	0	l

HAUBE & AUSPUFFTOPF

Haube Modell	SENZA COFANO	
Abgasschalldämpfer Modell	MS 25	
Abgasschalldämpfer Durchmesser	114	mm

Die Leistungen beziehen sich auf: Umgebungstemperatur von 25°C, Höhe von 1-1000 m ü. NHN, relative Feuchtigkeit von 30% , Luftdruck von 100 kPa (1 bar), cosφ 0,8, ausgleichen Belastung ohne Verzerrung, entsprechen die Normen ISO 8528-1, ISO 3046, EN 60034-1, die Treibstoffverbrauch bezieht sich auf eine spezifisches Gewicht von 0,850kg/l. Die Schalldruckpegel ist im freien Feld gemessen nach Standard ISO 8528-1, den Installationsort kann diese Werte verändert.
P.R.P.: Maximal abrufbare Leistung bei variabler Last, die zeitlich unbegrenzt zur Verfügung steht. Entsprechend ISO 8528.
L.T.P.: Die Leistung, die bei variabler Last, bei einem Zusammenbruch der Hauptstromversorgung bis zu 500 Stunden pro Jahr zur Verfügung steht. Entsprechend ISO 8528. Die Möglichkeit der Überlast ist nicht gegeben.

Alle Daten sind Nominal und bezieht sich auf einer Modell mit Standard Ausstattung und Vertragfrei. Auf Grund der konstanten Produktaktualisierung VISA S.p.a. wird die Daten modifizieren ohne die Änderung mitzuteilen.