V 750 B

POWERFULL “B”

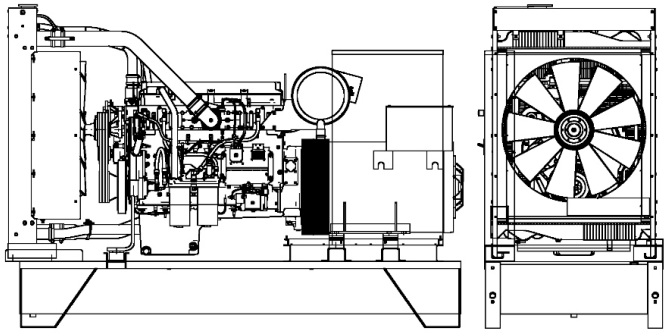

For illustrative purposes only

HAUPTDATEN

Dauerleistung (PRP)	**800.00**	kVA
Dauerleistung (PRP)	**640.00**	kW
Notstrom-Aggregat (E.P.)	**880.00**	kVA
Notstrom-Aggregat (E.P.)	**704.00**	kW
VAC - HZ - cos(fi)	**380 - 60 - 0.8**	

DIMENSIONEN UND GEWICHT

Breite	1390	mm
Länge	3580	mm
Höhe	2300	mm
Gewicht	5200	kg

MOTOR

Beschreibung	VOLVO-PENTA	
Motormodell	TWD1744GE	
Zylinder	6	
Umdrehung	1800	
Hubraum	17.26	l
Ansaugung	Turbocharged	
Standard Elektroanlage	24	Vdc
Optional Elektroanlage		Vdc
SAE Flanschen	0-18	
BMEP	0	kPa
Kühlsystem	Wasser	
PRP Leistung auf Schwungrad netto	682.0	kW
Notleistung (E.P.) am Schwungrad netto	750.0	kW
Treibstoffverbrauch 100% (E.P.)	183.9	l/h
Treibstoffverbrauch 100% (PRP)	167.1	l/h
Treibstoffverbrauch 75% (PRP)	125.9	l/h
Treibstoffverbrauch 50% (PRP)	86.1	l/h
Treibstoffverbrauch 25% (PRP)	38.4	l/h
Elektronische Regler	Standard	
Präzisionsklasse	G3	
Ölmenge	47.0	l
Kühlerwassermenge	55.0	l
Kühler typ	TR	
Wärme zum Kühler	251.0	kW
Abgastemperatur	540.0	kW
Wärme zum Strahlung	24.0	kW
Abgastemperatur	491	°C
Kühlusluftmengel	696.0	m³/min
Verbrennungsluft	0.0	m³/min
Abgasmenge	140.4	m³/min
TA Luft	N	
TA Luft/2	N	
EPA	N	
Stage	N	

GENERATOR

Beschreibung	STAMFORD	
Generatormodell	S6L1D-D	
P.R.P. Leistung	910.0	kVA
E.P. Leistung	1000.0	kVA
Anschluss Wicklung	Star	
Phase Nr.	3FN	
Wicklung	312	
Klemme Nummer	6	nr.
IP Schutzgrad	23	
Elektronische Regler	MX322	
Genauigkeit	0.5	± %

GRUNDRAHMEN

Modell	T3	
Standard Tank	900	l
optionaler Tank	0	l
Extragroß tank*	0	l

HAUBE & AUSPUFFTOPF

Haube Modell	SENZA COFANO	
Abgasschalldämpfer Modell	MS 35	
Abgasschalldämpfer Durchmesser	168.0	mm

Die Leistungen beziehen sich auf: Umgebungstemperatur von 25°C, Höhe von 1-100 m ü. NHN, relative Feuchtigkeit von 30% , Luftdruck von 100 kPa (1 bar), cosφ 0,8, ausgleichen Belastung ohne Verzerrung, entsprechen die Normen ISO 8528-1, ISO 3046, EN 60034-1, die Treibstoffverbrauch bezieht sich auf eine spezifisches Gewicht von 0,850kg/l. Die Schalldruckpegel ist im freien Feld gemessen nach Standard ISO 8528-1, den Installationsort kann diese Werte verändert. **P.R.P.:** Maximal abrufbare Leistung bei variabler Last, die zeitlich unbegrenzt zur Verfügung steht. Entsprechend ISO 8528.**E.P. - Notstrom-Aggregat:** Dies ist die maximale Leistung, die ein Aggregat für eine begrenzte Anzahl von Stunden pro Jahr unter Einhaltung der Wartungsintervalle und unter den vom Hersteller vorgegebenen Umgebungsbedingungen erbringen kann. Die Anzahl der Stunden pro Jahr wird vom Motorenhersteller bestimmt. Die durchschnittliche Leistungsabgabe über die Zeit muss unter den vom Motorenhersteller festgelegten Prozentsätzen liegen. Überlastung ist nicht erlaubt.

Alle Daten sind Nominal und bezieht sich auf einen Modell mit Standard Ausstattung und Vertragfrei. Auf Grund der konstanten Produktaktualisierung VISA S.p.a. wird die Daten modifizieren ohne die Änderung mitzuteilen.