V 450 B

POWERFULL “B”

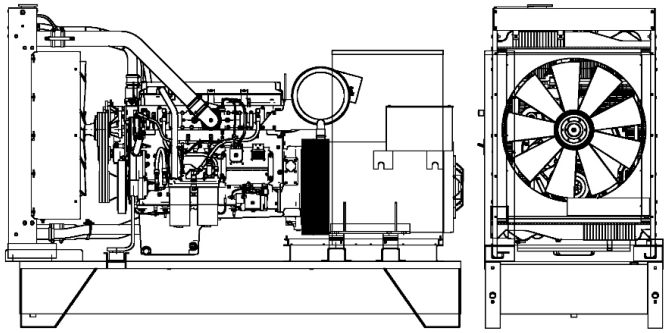

Imagen sólo para fines ilustrativos

MOTOR

Descripción	VOLVO-PENTA	
Modelo motor	TAD1345GE	
N° cilindros	6	
RPM	1500	
Cilindrada	12.78	l
Aspiración	Turbocargado	
Voltaje estándar	24	Vdc
Voltaje opcional		Vdc
Sae	1-14	
BMEP	2500	kPa
Refrigeración	Agua	
Potencia P.R.P. al volante neta	388.0	kW
Potencia L.T.P. al volante neta	431.0	kW
Consumo de comb. 100% (L.T.P.)	100.6	l/h
Consumo de comb. 100% (P.R.P.)	90.5	l/h
Consumo de comb. 75% (P.R.P.)	68.2	l/h
Consumo de comb. 50% (P.R.P.)	46.0	l/h
Consumo de comb. 25% (P.R.P.)	25.1	l/h
Reg. electrónico	Estándar	
Clase de precisión	G3	
Capacidad aceite	36.0	l
Capacidad anticongelante	0.0	l
Tipo radiador	TR	
Emisión de calor del radiador	145.0	kW
Emisión de calor de los gases de	268.0	kW
Emisión de calor de la radiación	15.0	kW
Temperadura escape	475	°C
Portata Raffreddamento	0.0	m³/min
Caudal aire en combustión	26.8	m³/min
Caudal gases de escape	0.0	m³/min
TA Luft	N	
TA Luft/2	N	
EPA	N	
Stage	2	

DATOS PRINCIPALES

Potencia continua (PRP)	**430.00**	kVA
Potencia continua (PRP)	**344.00**	kW
Potencia emergencia (LTP)	**475.00**	kVA
Potencia emergencia (LTP)	**380.00**	kW
VAC - HZ - cos(fi)	**380 - 50 - 0.8**	

DIMENSIONES Y PESO

Ancho	1280	mm
Longitud	3220	mm
Alto	2020	mm
Peso	3250	kg

ALTERNADOR

Descripción	STAMFORD	
Modelo alternador	S4L1D-G	
Potencia P.R.P.	430	kVA
Potencia L.T.P.	475	kVA
Conexión	Serie estrella	
Fases	3FN	
Bobinado	311	
Numero de terminales	12	nr.
Protección IP	23	
Reg. electrónico	AS440	
Precisión	1	± %

BASTIDOR

Modelo	T3	
Tanque con capacidad basica	900	l
Tanque con capacidad opcional	0	l
Tanque de dimensiones mayores al	0	l

CABINA Y SILENCIADOR

Modelo de cabina	SENZA COFANO	
Modelo de silenciador	MS 30	
Diámetro de salida del silenciad	140	mm

Las prestaciones se refieren a temperadura 25°C, altura 1-1000 m sobre el nivel del mar, humedad relativa 30%, presión atmosférica 100 kPa, cosφ 0,8 en atrazo, carga lineal; el consumo de combustible es nominal y se refiere al peso específico del gasoil 0,850kg/l. El valor de potencia sonora se refiere a medidas en campo abierto: el lugar de instalación puede afectar los resultados. Tamaño, peso y otras especificaciones indicadas en las fichas tecnicas y los archivos adjuntos son nominales, subjectas a tolerancias y se refieren al modelo estándar; equipamiento opcional y /o accesorios pueden modificar peso, tamaño, prestaciones.

P.R.P-Prime Power-Potencia continua a carga variable: De acuerdo con la ISO 8528-1, es la potencia máxima disponible durante una secuencia de carga variable, que se puede generar durante un numero ilimitado de horas al año, respectando los intervalos de mantenimiento indicados y en las condiciones de referencia determinadas. La salida de energía media admisible y eventual sobrecarga aplicable tienen que ser inferiores al porcentaje establecido desde el fabricante.

L.T.P.-Limited-time running power-Potencia limitada: De acuerdo con la ISO 8528-1, es la potencia máxima disponible durante una secuencia de carga variable, que se puede generar durante un numero limitado de horas al año, respectando los intervalos de mantenimiento indicados y en las condiciones de referencia determinadas. El número de horas por año es establecido por el fabricante del motor. Opción sobrecarga no disponible.

Estos datos son meramente orientativos, y pueden ser cambiados por el fabricante sin previo aviso. Visa S.p.a. se reserva el derecho a efectuar cambios en las especificaciones de dicho material sin previo aviso.