V 650 B

POWERFULL “B”

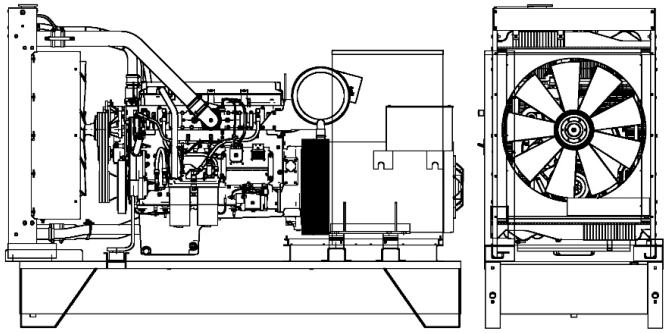

Imagen sólo para fines ilustrativos

MOTOR

Descripción	VOLVO-PENTA	
Modelo motor	TWD1644GE	
N° cilindros	6	
RPM	1800	
Cilindrada	16.12	l
Aspiración	Turbocargado	
Voltaje estándar	24	Vdc
Voltaje opcional		Vdc
Sae	1-14	
BMEP	2550	kPa
Refrigeración	Agua	
Potencia P.R.P. al volante neta	582.0	kW
Potencia L.T.P. al volante neta	640.0	kW
Consumo de comb. 100% (L.T.P.)	158.9	l/h
Consumo de comb. 100% (P.R.P.)	145.9	l/h
Consumo de comb. 75% (P.R.P.)	109.5	l/h
Consumo de comb. 50% (P.R.P.)	74.8	l/h
Consumo de comb. 25% (P.R.P.)	43.1	l/h
Reg. electrónico	Estándar	
Clase de precisión	G3	
Capacidad aceite	48.0	l
Capacidad anticongelante	25.0	l
Tipo radiador	TR	
Emisión de calor del radiador	393.0	kW
Emisión de calor de los gases de	495.0	kW
Emisión de calor de la radiación	24.0	kW
Temperadura escape	495	°C
Portata Raffreddamento	738.0	m³/min
Caudal aire en combustión	46.7	m³/min
Caudal gases de escape	114.5	m³/min
TA Luft	N	
TA Luft/2	N	
EPA	N	
Stage	N	

DATOS PRINCIPALES

Potencia continua (PRP)	**685.00**	kVA
Potencia continua (PRP)	**548.00**	kW
Potencia emergencia (LTP)	**750.00**	kVA
Potencia emergencia (LTP)	**600.00**	kW
VAC - HZ - cos(fi)	**220 - 60 - 0.8**	

DIMENSIONES Y PESO

Ancho	1350	mm
Longitud	3530	mm
Alto	2300	mm
Peso	4420	kg

ALTERNADOR

Descripción	STAMFORD	
Modelo alternador	HCI5E	
Potencia P.R.P.	713	kVA
Potencia L.T.P.	769	kVA
Conexión	Parallel star	
Fases	3FN	
Bobinado	311	
Numero de terminales	12	nr.
Protección IP	23	
Reg. electrónico	AS440	
Precisión	1	± %

BASTIDOR

Modelo	T3	
Tanque con capacidad basica	900	l
Tanque con capacidad opcional	0	l
Tanque de dimensiones mayores al	0	l

CABINA Y SILENCIADOR

Modelo de cabina	SENZA COFANO	
Modelo de silenciador	MS 35	
Diámetro de salida del silenciad	168	mm

Las prestaciones se refieren a temperadura 25°C, altura 1-1000 m sobre el nivel del mar, humedad relativa 30%, presión atmosférica 100 kPa, cosφ 0,8 en atrazo, carga lineal; el consumo de combustible es nominal y se refiere al peso específico del gasoil 0,850kg/l. El valor de potencia sonora se refiere a medidas en campo abierto: el lugar de instalación puede afectar los resultados. Tamaño, peso y otras especificaciones indicadas en las fichas tecnicas y los archivos adjuntos son nominales, subjectas a tolerancias y se refieren al modelo estándar; equipamiento opcional y /o accesorios pueden modificar peso, tamaño, prestaciones.

P.R.P-Prime Power-Potencia continua a carga variable: De acuerdo con la ISO 8528-1, es la potencia máxima disponible durante una secuencia de carga variable, que se puede generar durante un numero ilimitado de horas al año, respectando los intervalos de mantenimiento indicados y en las condiciones de referencia determinadas. La salida de energía media admisible y eventual sobrecarga aplicable tienen que ser inferiores al porcentaje establecido desde el fabricante.

L.T.P.-Limited-time running power-Potencia limitada: De acuerdo con la ISO 8528-1, es la potencia máxima disponible durante una secuencia de carga variable, que se puede generar durante un numero limitado de horas al año, respectando los intervalos de mantenimiento indicados y en las condiciones de referencia determinadas. El número de horas por año es establecido por el fabricante del motor. Opción sobrecarga no disponible.

Estos datos son meramente orientativos, y pueden ser cambiados por el fabricante sin previo aviso. Visa S.p.a. se reserva el derecho a efectuar cambios en las especificaciones de dicho material sin previo aviso.