P 151 B

POWERFULL “B”

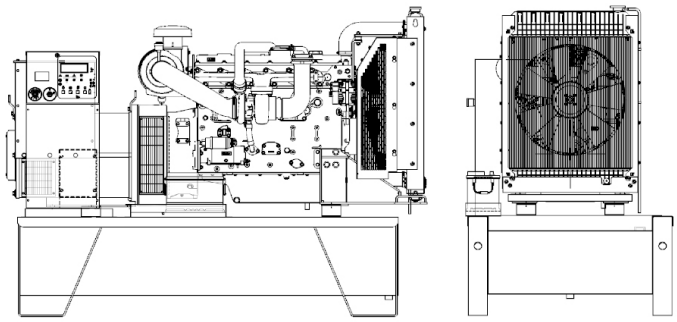

Imagen sólo para fines ilustrativos

MOTOR

Descripción	PERKINS	
Modelo motor	1106A-70TAG2	
N° cilindros	6	
RPM	1800	
Cilindrada	7.01	l
Aspiración	Turbocargado	
Voltaje estándar	12	Vdc
Voltaje opcional	24	Vdc
Sae	3-11	
BMEP	1478	kPa
Refrigeración	Agua	
Potencia P.R.P. al volante neta	147.4	kW
Potencia L.T.P. al volante neta	163.8	kW
Consumo de comb. 100% (L.T.P.)	41.7	l/h
Consumo de comb. 100% (P.R.P.)	38.2	l/h
Consumo de comb. 75% (P.R.P.)	29.1	l/h
Consumo de comb. 50% (P.R.P.)	19.1	l/h
Consumo de comb. 25% (P.R.P.)	11.0	l/h
Reg. electrónico	On request	
Clase de precisión	G2	
Capacidad aceite	16.5	l
Capacidad anticongelante	9.5	l
Tipo radiador	TR	
Emisión de calor del radiador	112.7	kW
Emisión de calor de los gases de	120.6	kW
Emisión de calor de la radiación	12.3	kW
Temperadura escape	407	°C
Portata Raffreddamento	245.0	m³/min
Caudal aire en combustión	15.0	m³/min
Caudal gases de escape	32.3	m³/min
TA Luft	N	
TA Luft/2	N	
EPA	N	
Stage	N	

DATOS PRINCIPALES

Potencia continua (PRP)	**170.00**	kVA
Potencia continua (PRP)	**136.00**	kW
Potencia emergencia (LTP)	**187.00**	kVA
Potencia emergencia (LTP)	**149.60**	kW
VAC - HZ - cos(fi)	**208 - 60 - 0.8**	

DIMENSIONES Y PESO

Ancho	1090	mm
Longitud	2340	mm
Alto	1730	mm
Peso	1630	kg

ALTERNADOR

Descripción	MECC ALTE	
Modelo alternador	ECO38-1SN/4	
Potencia P.R.P.	210	kVA
Potencia L.T.P.	225	kVA
Conexión	Parallel star	
Fases	3FN	
Bobinado	12STD	
Numero de terminales	12	nr.
Protección IP	23	
Reg. electrónico	DSR	
Precisión	1	± %

BASTIDOR

Modelo	T2	
Tanque con capacidad basica	520	l
Tanque con capacidad opcional	0	l
Tanque de dimensiones mayores al	0	l

CABINA Y SILENCIADOR

Modelo de cabina	SENZA COFANO	
Modelo de silenciador	MS 20	
Diámetro de salida del silenciad	89	mm

Las prestaciones se refieren a temperadura 25°C, altura 1-1000 m sobre el nivel del mar, humedad relativa 30%, presión atmosférica 100 kPa, cosφ 0,8 en atrazo, carga lineal; el consumo de combustible es nominal y se refiere al peso específico del gasoil 0,850kg/l. El valor de potencia sonora se refiere a medidas en campo abierto: el lugar de instalación puede afectar los resultados. Tamaño, peso y otras especificaciones indicadas en las fichas tecnicas y los archivos adjuntos son nominales, subjectas a tolerancias y se refieren al modelo estándar; equipamiento opcional y /o accesorios pueden modificar peso, tamaño, prestaciones.

P.R.P-Prime Power-Potencia continua a carga variable: De acuerdo con la ISO 8528-1, es la potencia máxima disponible durante una secuencia de carga variable, que se puede generar durante un numero ilimitado de horas al año, respectando los intervalos de mantenimiento indicados y en las condiciones de referencia determinadas. La salida de energía media admisible y eventual sobrecarga aplicable tienen que ser inferiores al porcentaje establecido desde el fabricante.

L.T.P.-Limited-time running power-Potencia limitada: De acuerdo con la ISO 8528-1, es la potencia máxima disponible durante una secuencia de carga variable, que se puede generar durante un numero limitado de horas al año, respectando los intervalos de mantenimiento indicados y en las condiciones de referencia determinadas. El número de horas por año es establecido por el fabricante del motor. Opción sobrecarga no disponible.

Estos datos son meramente orientativos, y pueden ser cambiados por el fabricante sin previo aviso. Visa S.p.a. se reserva el derecho a efectuar cambios en las especificaciones de dicho material sin previo aviso.