F 63 B

POWERFULL “B”

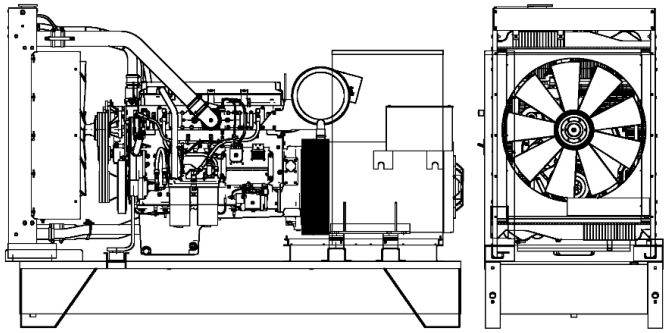

Imagen sólo para fines ilustrativos

DATOS PRINCIPALES

Potencia continua (PRP)	**62.00**	kVA
Potencia continua (PRP)	**49.60**	kW
Potencia de emergencia (E.P.)	**68.80**	kVA
Potencia de emergencia (E.P.)	**55.04**	kW
VAC - HZ - cos(fi)	**415 - 50 - 0.8**	

DIMENSIONES Y PESO

MOTOR

Descripción	FPT IVECO	
Modelo motor	N45SM1F	
N° cilindros	4	
RPM	1500	
Cilindrada	4.50	l
Aspiración	Turbocargado	
Voltaje estándar	12	Vdc
Voltaje opcional	24	Vdc
Sae	3-11½	
BMEP	1102	kPa
Refrigeración	Agua	
Potencia P.R.P. al volante neta	54.5	kW
Potencia E.P. al volante neta	60.2	kW
Consumo de comb. 100% (E.P.)	18.0	l/h
Consumo de comb. 100% (P.R.P.)	16.7	l/h
Consumo de comb. 75% (P.R.P.)	13.0	l/h
Consumo de comb. 50% (P.R.P.)	9.5	l/h
Consumo de comb. 25% (P.R.P.)	0.0	l/h
Reg. electrónico	No disponible	
Clase de precisión	G2	
Capacidad aceite	12.8	l
Capacidad anticongelante	8.5	l
Tipo radiador	TR	
Emisión de calor del radiador	39.8	kW
Emisión de calor de los gases de	0.0	kW
Emisión de calor de la radiación	0.0	kW
Temperadura escape	492	°C
Caudal de aire de refrigeración	0.0	m³/min
Caudal aire en combustión	4.1	m³/min
Caudal gases de escape	12.4	m³/min
TA Luft	N	
TA Luft/2	N	
EPA	N	
Stage	3	

ALTERNADOR

Descripción	STAMFORD	
Modelo alternador	S1L2-Y	
Potencia P.R.P.	62.5	kVA
Potencia E.P.	68.8	kVA
Conexión	Serie estrella	
Fases	3FN	
Bobinado	311	
Numero de terminales	12	nr.
Protección IP	23	
Reg. electrónico	AS540	
Precisión	1.0	± %

BASTIDOR

Modelo	T1	
Tanque con capacidad basica	160	l
Tanque con capacidad opcional	0	l
Tanque de dimensiones mayores al	0	l

CABINA Y SILENCIADOR

Modelo de cabina	SENZA COFANO	
Modelo de silenciador	MS 15	
Diámetro de salida del silenciad	70.0	mm

Las prestaciones se refieren a temperadura 25°C, altura 1-1000 m sobre el nivel del mar, humedad relativa 30%, presión atmosférica 100 kPa, cosφ 0,8 en atrazo, carga lineal; el consumo de combustible es nominal y se refiere al peso específico del gasoil 0,850kg/l. El valor de potencia sonora se refiere a medidas en campo abierto: el lugar de instalación puede afectar los resultados. Tamaño, peso y otras especificaciones indicadas en las fichas tecnicas y los archivos adjuntos son nominales, subjectas a tolerancias y se refieren al modelo estándar; equipamiento opcional y /o accesorios pueden modificar peso, tamaño, prestaciones. **P.R.P-Prime Power-Potencia continua a carga variable:** De acuerdo con la ISO 8528-1, es la potencia máxima disponible durante una secuencia de carga variable, que se puede generar durante un numero ilimitado de horas al año, respectando los intervalos de mantenimiento indicados y en las condiciones de referencia determinadas. La salida de energía media admisible y eventual sobrecarga aplicable tienen que ser inferiores al porcentaje establecido desde el fabricante. **E.P. - Emergency power! Potencia de emergencia:** Es la potencia máxima que puede suministrar un grupo electrógeno durante un número limitado de horas al año cumpliendo los intervalos de mantenimiento estipulados en las condiciones ambientales fijadas por el fabricante. El número de horas al año lo determina el fabricante del motor. La potencia media suministrada a lo largo del tiempo debe ser inferior a los porcentajes establecidos por el fabricante del motor. No se permite sobrecargar.

Estos datos son meramente orientativos, y pueden ser cambiados por el fabricante sin previo aviso. Visa S.p.a. se reserva el derecho a efectuar cambios en las especificaciones de dicho material sin previo aviso.