F 500 B

POWERFULL “B”

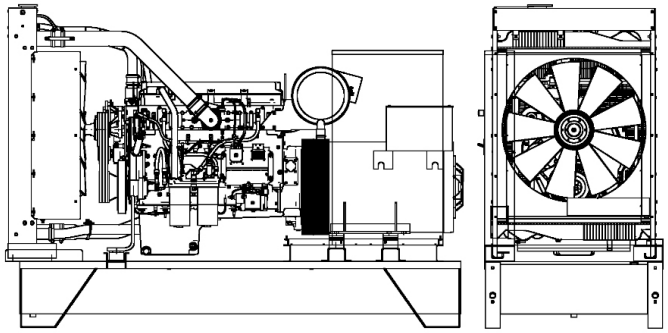

Imagen sólo para fines ilustrativos

MOTOR

Descripción	FPT IVECO	
Modelo motor	C13TE7	
N° cilindros	6	
RPM	1800	
Cilindrada	12.90	l
Aspiración	Turbocargado	
Voltaje estándar	24	Vdc
Voltaje opcional		Vdc
Sae	1-14	
BMEP	2380	kPa
Refrigeración	Agua	
Potencia P.R.P. al volante neta	428.0	kW
Potencia E.P. al volante neta	474.0	kW
Consumo de comb. 100% (E.P.)	123.3	l/h
Consumo de comb. 100% (P.R.P.)	110.9	l/h
Consumo de comb. 75% (P.R.P.)	82.6	l/h
Consumo de comb. 50% (P.R.P.)	57.0	l/h
Consumo de comb. 25% (P.R.P.)	0.0	l/h
Reg. electrónico	Estándar	
Clase de precisión	G3	
Capacidad aceite	32.0	l
Capacidad anticongelante	19.5	l
Tipo radiador	TR	
Emisión de calor del radiador	208.0	kW
Emisión de calor de los gases de	322.1	kW
Emisión de calor de la radiación	19.2	kW
Temperadura escape	510	°C
Caudal de aire de refrigeración	510.0	m³/min
Caudal aire en combustión	31.0	m³/min
Caudal gases de escape	85.9	m³/min
TA Luft	N	
TA Luft/2	N	
EPA	N	
Stage	N	

DATOS PRINCIPALES

Potencia continua (PRP)	**510.00**	kVA
Potencia continua (PRP)	**408.00**	kW
Potencia de emergencia (E.P.)	**550.00**	kVA
Potencia de emergencia (E.P.)	**440.00**	kW
VAC - HZ - cos(fi)	**208 - 60 - 0.8**	

DIMENSIONES Y PESO

Ancho	1270	mm
Longitud	3180	mm
Alto	1990	mm
Peso	3500	kg

ALTERNADOR

Descripción	STAMFORD	
Modelo alternador	HCI5C	
Potencia P.R.P.	525.0	kVA
Potencia E.P.	570.0	kVA
Conexión	Parallel star	
Fases	3FN	
Bobinado	311	
Numero de terminales	12	nr.
Protección IP	23	
Reg. electrónico	AS440	
Precisión	1.0	± %

BASTIDOR

Modelo	T3	
Tanque con capacidad basica	900	l
Tanque con capacidad opcional	0	l
Tanque de dimensiones mayores al	0	l

CABINA Y SILENCIADOR

Modelo de cabina	SENZA COFANO	
Modelo de silenciador	MS 35	
Diámetro de salida del silenciad	168.0	mm

Las prestaciones se refieren a temperadura 25°C, altura 1-1000 m sobre el nivel del mar, humedad relativa 30%, presión atmosférica 100 kPa, cosφ 0,8 en atrazo, carga lineal; el consumo de combustible es nominal y se refiere al peso específico del gasoil 0,850kg/l. El valor de potencia sonora se refiere a medidas en campo abierto: el lugar de instalación puede afectar los resultados. Tamaño, peso y otras especificaciones indicadas en las fichas tecnicas y los archivos adjuntos son nominales, subjectas a tolerancias y se refieren al modelo estándar; equipamiento opcional y /o accesorios pueden modificar peso, tamaño, prestaciones. **P.R.P-Prime Power-Potencia continua a carga variable:** De acuerdo con la ISO 8528-1, es la potencia máxima disponible durante una secuencia de carga variable, que se puede generar durante un numero ilimitado de horas al año, respectando los intervalos de mantenimiento indicados y en las condiciones de referencia determinadas. La salida de energía media admisible y eventual sobrecarga aplicable tienen que ser inferiores al porcentaje establecido desde el fabricante. **E.P. - Emergency power! Potencia de emergencia:** Es la potencia máxima que puede suministrar un grupo electrógeno durante un número limitado de horas al año cumpliendo los intervalos de mantenimiento estipulados en las condiciones ambientales fijadas por el fabricante. El número de horas al año lo determina el fabricante del motor. La potencia media suministrada a lo largo del tiempo debe ser inferior a los porcentajes establecidos por el fabricante del motor. No se permite sobrecargar.

Estos datos son meramente orientativos, y pueden ser cambiados por el fabricante sin previo aviso. Visa S.p.a. se reserva el derecho a efectuar cambios en las especificaciones de dicho material sin previo aviso.