BD 500 B

POWERFULL “B”

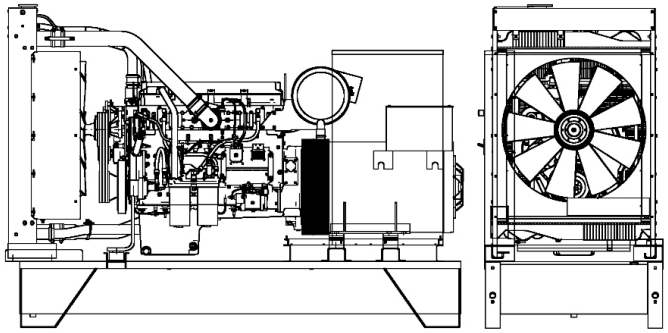

Imagen sólo para fines ilustrativos

MOTOR

Descripción	BAUDOUIN	
Modelo motor	6M21G550/5	
N° cilindros	6	
RPM	1500	
Cilindrada	12.54	l
Aspiración	Turbocargado	
Voltaje estándar	24	Vdc
Voltaje opcional		Vdc
Sae	1-14	
BMEP	3126	kPa
Refrigeración	Agua	
Potencia P.R.P. al volante neta	438.0	kW
Potencia E.P. al volante neta	478.0	kW
Consumo de comb. 100% (E.P.)	123.1	l/h
Consumo de comb. 100% (P.R.P.)	109.5	l/h
Consumo de comb. 75% (P.R.P.)	75.3	l/h
Consumo de comb. 50% (P.R.P.)	51.0	l/h
Consumo de comb. 25% (P.R.P.)	27.8	l/h
Reg. electrónico	Estándar	
Clase de precisión	G3	
Capacidad aceite	38.0	l
Capacidad anticongelante	25.0	l
Tipo radiador	TR	
Emisión de calor del radiador	321.9	kW
Emisión de calor de los gases de	386.4	kW
Emisión de calor de la radiación	62.1	kW
Temperadura escape	580	°C
Caudal de aire de refrigeración	474.0	m³/min
Caudal aire en combustión	34.8	m³/min
Caudal gases de escape	114.8	m³/min
TA Luft	N	
TA Luft/2	N	
EPA	N	
Stage	N	

DATOS PRINCIPALES

Potencia continua (PRP)	**500.00**	kVA
Potencia continua (PRP)	**400.00**	kW
Potencia de emergencia (E.P.)	**520.00**	kVA
Potencia de emergencia (E.P.)	**416.00**	kW
VAC - HZ - cos(fi)	**400 - 50 - 0.8**	

DIMENSIONES Y PESO

Ancho	1250	mm
Longitud	3205	mm
Alto	2020	mm
Peso	3400	kg

ALTERNADOR

Descripción	STAMFORD	
Modelo alternador	HCI5C	
Potencia P.R.P.	500.0	kVA
Potencia E.P.	520.0	kVA
Conexión	Serie estrella	
Fases	3FN	
Bobinado	311	
Numero de terminales	12	nr.
Protección IP	23	
Reg. electrónico	AS440	
Precisión	1.0	± %

BASTIDOR

Modelo	T3	
Tanque con capacidad basica	900	l
Tanque con capacidad opcional	0	l
Tanque de dimensiones mayores al	0	l

CABINA Y SILENCIADOR

Modelo de cabina	SENZA COFANO	
Modelo de silenciador	MS 45	
Diámetro de salida del silenciad	219.0	mm

Las prestaciones se refieren a temperadura 25°C, altura 1-1000 m sobre el nivel del mar, humedad relativa 30%, presión atmosférica 100 kPa, cosφ 0,8 en atrazo, carga lineal; el consumo de combustible es nominal y se refiere al peso específico del gasoil 0,850kg/l. El valor de potencia sonora se refiere a medidas en campo abierto: el lugar de instalación puede afectar los resultados. Tamaño, peso y otras especificaciones indicadas en las fichas tecnicas y los archivos adjuntos son nominales, subjectas a tolerancias y se refieren al modelo estándar; equipamiento opcional y /o accesorios pueden modificar peso, tamaño, prestaciones. **P.R.P-Prime Power-Potencia continua a carga variable:** De acuerdo con la ISO 8528-1, es la potencia máxima disponible durante una secuencia de carga variable, que se puede generar durante un numero ilimitado de horas al año, respectando los intervalos de mantenimiento indicados y en las condiciones de referencia determinadas. La salida de energía media admisible y eventual sobrecarga aplicable tienen que ser inferiores al porcentaje establecido desde el fabricante. **E.P. - Emergency power! Potencia de emergencia:** Es la potencia máxima que puede suministrar un grupo electrógeno durante un número limitado de horas al año cumpliendo los intervalos de mantenimiento estipulados en las condiciones ambientales fijadas por el fabricante. El número de horas al año lo determina el fabricante del motor. La potencia media suministrada a lo largo del tiempo debe ser inferior a los porcentajes establecidos por el fabricante del motor. No se permite sobrecargar.

Estos datos son meramente orientativos, y pueden ser cambiados por el fabricante sin previo aviso. Visa S.p.a. se reserva el derecho a efectuar cambios en las especificaciones de dicho material sin previo aviso.