P 65 GO

GALAXY “GO”

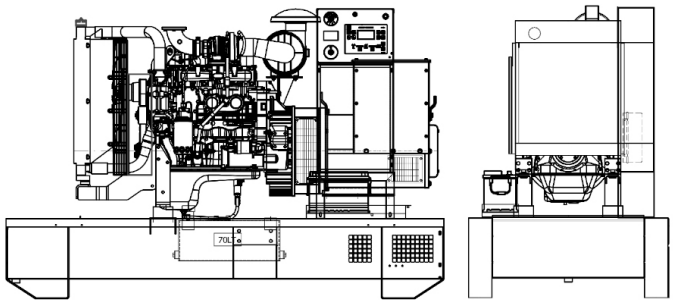

À titre d'illustration seulement

MOTEUR

Description	PERKINS	
Modèle moteur	1103A-33TG2	
Nombre cylindres	3	
Vitesse RPM	1500	
Capacité cubique	3.30	l
Admission air	Turbocharged	
Voltage standard	12	Vdc
Voltage optionnel	24	Vdc
Sae	3-11	
BMEP	1333	kPa
Refroidissement	Eau	
Puissance PRP volant nette	53.8	kW
Puissance en secours volant nette	59.3	kW
Cons. carburant à 100% (L.T.P.)	15.9	l/h
Cons. carburant à 100% (P.R.P.)	14.6	l/h
Cons. carburant à 75% (P.R.P.)	10.8	l/h
Cons. carburant à 50% (P.R.P.)	7.6	l/h
Cons. carburant à 25% (P.R.P.)	4.2	l/h
Reg. électronique	On request	
Classe de précision	G2	
Quantité huile	8.3	l
Capacité antigel moteur	4.4	l
Radiator type	TR	
Chaleur depuis le radiateur	35.0	kW
Chaleur depuis l'échappement	41.0	kW
Chaleur irradiée	10.0	kW
Température échappement	557	°C
Portata Raffreddamento	89.0	m³/min
Flux d'air combustion	3.8	m³/min
Flux gaz d'échappement	10.1	m³/min
TA Luft	N	
TA Luft/2	N	
EPA	N	
Stage	N	

DONNÉES PRINCIPALES

Puissance en continue (PRP)	**57.20**	kVA
Puissance en continue (PRP)	**45.76**	kW
Puissance en Stand-by (LTP)	**63.00**	kVA
Puissance en Stand-by (LTP)	**50.40**	kW
VAC - HZ - cos(fi)	**380 - 50 - 0.8**	

DIMENSIONS ET POIDS

Largeur	1010	mm
Longueur	2200	mm
Hauteur	1460	mm
Poids	1120	kg

ALTERNATEUR

Description	STAMFORD	
Modèle alternateur	S1L2-Y	
Puissance P.R.P.	57.2	kVA
Puissance L.T.P.	63	kVA
Connection	Series star	
Phases	3FN	
Enroulement	311	
Numéro de bornes	12	nr.
Protection IP	23	
Reg. électronique	AS540	
Précision	1	± %

CHÂSSIS

Modèle	GV030HD	
Réservoir Standard	160	l
Réservoir Optionnel	70	l
Réservoir Surdimensionné*	0	l

CAPOT ET SILENCIEUX

Modèle capot	SENZA COFANO	
Modèle silencieux	MS 12	
Diamètre sortie silencieux	60	mm

Les prestations se réfèrent à = température 25°C, altitude 1-1000 mt. S.L.M., humidité relative de 30%, pression atmosph.100 kPa (1 bar), cosφ 0,8 en retard, charge équilibrée sans distorsion. La consommation de carburant est nominale, se réfère à un poids spéc.de 0,850kg/l. Les valeurs de puissance sonore se réfèrent aux mesures en extérieur (Le lieu d'installation peut les modifier). Dimensions, poids et autres spécificités contenues dans la fiche tech. et ses annexes sont nominaux et se réfèrent au modèle de base standard. Les accessoires et équipements supplémentaires peuvent modifier poids, dimensions et prestations. **P.R.P.-Prime Power- Puissance continue à charge variable:** Puissance définie par la norme ISO 8528-1 qu’un groupe peut fournir en service continu avec une charge variable pour un nr. illimité d’heures/année sous condition d’une maintenance à intervalle régulier et d’utiliser le groupe dans un environnement conforme aux indications du constructeur. La puissance moyenne fournie et l’éventuelle surcharge applicable doivent être inférieures aux pourcentages établis par le motoriste. **L.T.P.-Limited-time running power-Puissance limitée:** Puissance maximum définie par l’ISO 8528-1 qu’un groupe peut fournir pour un temps d’utilisation limité sous condition d’une maintenance à intervalle régulier et d’utiliser le groupe dans un environnement conforme aux indications du constructeur. Le numéro d’heures annuelles est établi par le motoriste. Surcharge non admise.

Les références pour les données présentées dans ce document sont nominales et référées au modèle avec équipements standard. Elles ne nous engagent pas au niveau contractuel.