D 320 B

POWERFULL “B”

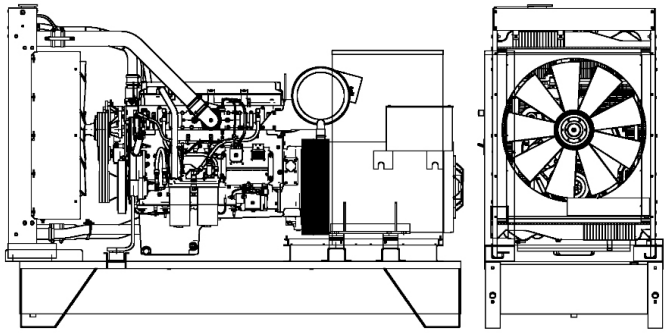

À titre d'illustration seulement

MOTEUR

Description	DEUTZ	
Modèle moteur	BF6M1015CG1	
Nombre cylindres	6	
Vitesse RPM	1500	
Capacité cubique	11.90	l
Admission air	Turbocharged	
Voltage standard	24	Vdc
Voltage optionnel		Vdc
Sae	1-14	
BMEP	0	kPa
Refroidissement	Eau	
Puissance PRP volant nette	271.5	kW
Puissance E.P. volant nette	300.5	kW
Cons. carburant à 100% (E.P.)	0.0	l/h
Cons. carburant à 100% (P.R.P.)	70.0	l/h
Cons. carburant à 75% (P.R.P.)	51.7	l/h
Cons. carburant à 50% (P.R.P.)	34.6	l/h
Cons. carburant à 25% (P.R.P.)	18.7	l/h
Reg. électronique	Standard	
Classe de précision	G2	
Quantité huile	38.0	l
Capacité antigel moteur	17.0	l
Radiator type	TR	
Chaleur depuis le radiateur	213.0	kW
Chaleur depuis l'échappement	0.0	kW
Chaleur irradiée	24.0	kW
Température échappement	510	°C
Flux d'air de refroidissement	336.0	m³/min
Flux d'air combustion	25.0	m³/min
Flux gaz d'échappement	67.0	m³/min
TA Luft	N	
TA Luft/2	N	
EPA	N	
Stage	2	

DONNÉES PRINCIPALES

Puissance en continue (PRP)	**315.00**	kVA
Puissance en continue (PRP)	**252.00**	kW
Puissance d’urgence (E.P.)	**345.00**	kVA
Puissance d’urgence (E.P.)	**276.00**	kW
VAC - HZ - cos(fi)	**400 - 50 - 0.8**	

DIMENSIONS ET POIDS

Largeur	1250	mm
Longueur	3000	mm
Hauteur	2220	mm
Poids	3000	kg

ALTERNATEUR

Description	STAMFORD	
Modèle alternateur	S4L1D-E	
Puissance P.R.P.	360.0	kVA
Puissance E.P.	415.0	kVA
Connection	Series star	
Phases	3FN	
Enroulement	311	
Numéro de bornes	12	nr.
Protection IP	23	
Reg. électronique	AS440	
Précision	1.0	± %

CHÂSSIS

Modèle	T3	
Réservoir Standard	900	l
Réservoir Optionnel	0	l
Réservoir Surdimensionné*	0	l

CAPOT ET SILENCIEUX

Modèle capot	SENZA COFANO	
Modèle silencieux	MS 30	
Diamètre sortie silencieux	140.0	mm

Les prestations se réfèrent à = température 25°C, altitude 1-1000 mt. S.L.M., humidité relative de 30%, pression atmosph.100 kPa (1 bar), cosφ 0,8 en retard, charge équilibrée sans distorsion. La consommation de carburant est nominale, se réfère à un poids spéc.de 0,850kg/l. Les valeurs de puissance sonore se réfèrent aux mesures en extérieur (Le lieu d'installation peut les modifier). Dimensions, poids et autres spécificités contenues dans la fiche tech. et ses annexes sont nominaux et se réfèrent au modèle de base standard. Les accessoires et équipements supplémentaires peuvent modifier poids, dimensions et prestations. **P.R.P.-Prime Power- Puissance continue à charge variable:** Puissance définie par la norme ISO 8528-1 qu’un groupe peut fournir en service continu avec une charge variable pour un nr. illimité d’heures/année sous condition d’une maintenance à intervalle régulier et d’utiliser le groupe dans un environnement conforme aux indications du constructeur. La puissance moyenne fournie et l’éventuelle surcharge applicable doivent être inférieures aux pourcentages établis par le motoriste. **E.P. - Emergency power - Puissance d’urgence:** Il s'agit de la puissance maximale qu'un groupe électrogène peut fournir pendant un nombre limité d'heures par an tout en respectant les intervalles de maintenance stipulés dans les conditions environnementales fixées par le fabricant. Le nombre d'heures par an est déterminé par le fabricant du moteur. La puissance moyenne sur la durée doit être inférieure aux pourcentages fixés par le fabricant du moteur. La surcharge n'est pas autorisée.

Les références pour les données présentées dans ce document sont nominales et référées au modèle avec équipements standard. Elles ne nous engagent pas au niveau contractuel.