F 103 GO

GALAXY “GO”

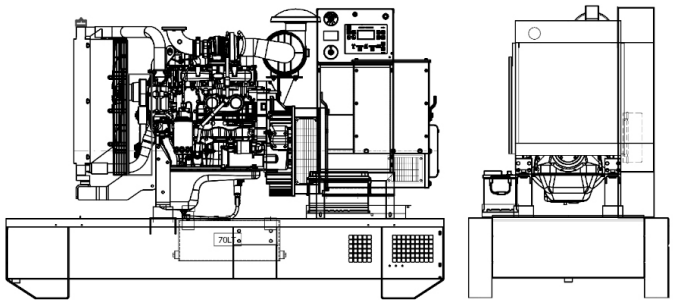

Immagine a solo scopo illustrativo

MOTORE

Descrizione	FPT IVECO	
Modello motore	N45TE2F	
Numero cilindri	4	
Giri al min.	1500	
Cilindrata	4.50	l
Aspirazione	Turbo	
Tensione standard	12	Vdc
Tensione opzionale	24	Vdc
Sae	3-11	
Pressione media effettiva	1777	kPa
Raffreddamento	Acqua	
Potenza P.R.P. al volano netta	89.2	kW
Potenza Stand-by al volano netta	98.2	kW
Consumi al 100% (L.T.P.)	24.8	l/h
Consumi al 100% (P.R.P.)	22.8	l/h
Consumi al 75% (P.R.P.)	18.7	l/h
Consumi al 50% (P.R.P.)	11.3	l/h
Consumi al 25% (P.R.P.)	0.0	l/h
Regolatore elettronico	Standard	
Classe di precisione	G2	
Q.tà lubrificante	12.8	l
Capienza antigelo motore	8.5	l
Tipo radiatore	TR	
Calore dal radiatore	0.0	kW
Calore dallo scarico	0.0	kW
Calore irradiato	0.0	kW
Temperatura fumi	460	°C
Portata Raffreddamento	0.0	m³/min
Portata aria di combustione	0.0	m³/min
Portata fumi di combustione	18.6	m³/min
TA Luft	N	
TA Luft/2	N	
EPA	N	
Stage	3	

DATI PRINCIPALI

Potenza continua (PRP)	**100.00**	kVA
Potenza continua (PRP)	**80.00**	kW
Potenza Stand-By (LTP)	**110.00**	kVA
Potenza Stand-By (LTP)	**88.00**	kW
VAC - HZ - cos(fi)	**400 - 50 - 0.8**	

DIMENSIONI E PESO

Larghezza	1010	mm
Lunghezza	2500	mm
Altezza	1500	mm
Peso	1230	kg

ALTERNATORE

Descrizione	STAMFORD	
Modello alternatore	UCI274C	
Potenza PRP	100	kVA
Potenza LTP	110	kVA
Tipo collegamento	Serie stella	
Numero fasi	3FN	
Avvolgimenti	311	
Numero terminali	12	nr.
Protezione IP	23	
Regolatore elettronico	AS440	
Precisione	1	± %

TELAIO

Modello	GV060HD	
Serbatoio standard	160	l
Serbatoio optional	70	l
Serbatoio Fuori sagoma*	800	l

CABINA E SILENZIATORE DI SCARICO

Modello cofanatura	SENZA COFANO	
Modello silenziatore	MSR/a 65	
Diametro uscita silenziatore	76	mm

Le prestazioni si riferiscono alla temperatura 25°C, altitudine 100 m s.l.m., umidità relativa 30%, pressione atmosferica 100kPa, cosϕ.0.8 in ritardo, carico equilibrato non distorcente; i consumi di carburante sono nominali e riferiti a peso specifico del gasolio pari a 0,850kg/l. I valori di potenza sonora sono riferiti a misure in campo aperto: il luogo d’istallazione può modificare tali valori. Le dimensioni, i pesi e le altre specifiche contenute nella scheda tecnica e relativi allegati sono nominali, soggette a tolleranze e riferiti al modello con equipaggiamento base standard; accessori e dotazioni supplementari possono modificare peso, dimensioni, prestazioni.

P.R.P - Prime Power - Potenza continuativa a carico variabile: E’ la potenza definita dalla ISO8528-1 che un g.e. può erogare in servizio continuo su un carico variabile per un numero illimitato di ore annue rispettando gli intervalli di manutenzione previsti alle condizioni ambientali stabilite dal costruttore. La potenza media erogata nel tempo e l’eventuale sovraccarico applicabile devono essere inferiori alle percentuali stabilite dal motorista.

L.T.P. - Limited-time running power - Potenza limitata: E’ la potenza massima definita dalla ISO8528-1 che un g.e. può erogare per un periodo di funzionamento limitato rispettando gli intervalli di manutenzione previsti alle condizioni ambientali stabilite dal Costruttore. Il numero di ore annue è stabilito dal motorista. Non è permesso il sovraccarico.

La presente scheda tecnica non è un documento contrattualmente impegnativo, Visa S.p.a si riserva di modificare i dati senza darne preavviso, in ragione del costante aggiornamento del prodotto.