S 700 B

POWERFULL “B”

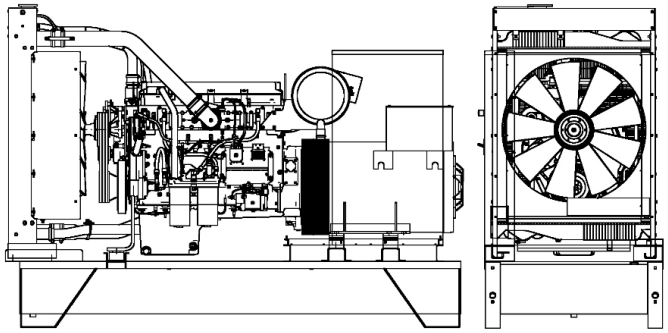

Immagine a solo scopo illustrativo

MOTORE

Descrizione	SCANIA	
Modello motore	DC16 078A 02 43	
Numero cilindri	8	
Giri al min.	1800	
Cilindrata	16.40	l
Aspirazione	Turbo	
Tensione standard	24	Vdc
Tensione opzionale		Vdc
Sae	1-14	
Pressione media effettiva	0	kPa
Raffreddamento	Acqua	
Potenza P.R.P. al volano netta	597.0	kW
Potenza E.P. al volano netta	657.0	kW
Consumi al 100% (E.P.)	163.5	l/h
Consumi al 100% (P.R.P.)	148.4	l/h
Consumi al 75% (P.R.P.)	109.1	l/h
Consumi al 50% (P.R.P.)	73.1	l/h
Consumi al 25% (P.R.P.)	0.0	l/h
Regolatore elettronico	Standard	
Classe di precisione	G3	
Q.tà lubrificante	48.0	l
Capienza antigelo motore	24.0	l
Tipo radiatore	TR	
Calore dal radiatore	400.0	kW
Calore dallo scarico	480.0	kW
Calore irradiato	65.0	kW
Temperatura fumi	557	°C
Portata aria di raffreddamento	0.0	m³/min
Portata aria di combustione	0.0	m³/min
Portata fumi di combustione	113.7	m³/min
TA Luft	N	
TA Luft/2	N	
EPA	N	
Stage	N	

DATI PRINCIPALI

Potenza continua (PRP)	**702.00**	kVA
Potenza continua (PRP)	**561.60**	kW
Potenza di emergenza (E.P.)	**772.00**	kVA
Potenza di emergenza (E.P.)	**617.60**	kW
VAC - HZ - cos(fi)	**380 - 60 - 0.8**	

DIMENSIONI E PESO

Larghezza	1320	mm
Lunghezza	3360	mm
Altezza	2290	mm
Peso	4190	kg

ALTERNATORE

Descrizione	STAMFORD	
Modello alternatore	S6L1D-C	
Potenza PRP	800.0	kVA
Potenza E.P.	850.0	kVA
Tipo collegamento	Star	
Numero fasi	3FN	
Avvolgimenti	312	
Numero terminali	6	nr.
Protezione IP	23	
Regolatore elettronico	MX322	
Precisione	0.5	± %

TELAIO

Modello	T3	
Serbatoio standard	900	l
Serbatoio optional	0	l
Serbatoio Fuori sagoma*	0	l

CABINA E SILENZIATORE DI SCARICO

Modello cofanatura	SENZA COFANO	
Modello silenziatore	MS 30	
Diametro uscita silenziatore	140.0	mm

Le prestazioni si riferiscono alla temperatura 25°C, altitudine 100 m s.l.m., umidità relativa 30%, pressione atmosferica 100kPa, cosϕ.0.8 in ritardo, carico equilibrato non distorcente; i consumi di carburante sono nominali e riferiti a peso specifico del gasolio pari a 0,850kg/l. I valori di potenza sonora sono riferiti a misure in campo aperto: il luogo d’istallazione può modificare tali valori. Le dimensioni, i pesi e le altre specifiche contenute nella scheda tecnica e relativi allegati sono nominali, soggette a tolleranze e riferiti al modello con equipaggiamento base standard; accessori e dotazioni supplementari possono modificare peso, dimensioni, prestazioni. **P.R.P - Prime Power - Potenza continuativa a carico variabile:** E’ la potenza definita dalla ISO8528-1 che un g.e. può erogare in servizio continuo su un carico variabile per un numero illimitato di ore annue rispettando gli intervalli di manutenzione previsti alle condizioni ambientali stabilite dal costruttore. La potenza media erogata nel tempo e l’eventuale sovraccarico applicabile devono essere inferiori alle percentuali stabilite dal motorista. **E.P. - Emergency power - Potenza di emergenza:** E’ la potenza massima che un g.e. può erogare per un numero limitato di ore annue rispettando gli intervalli di manutenzione previsti alle condizioni ambientali stabilite dal Costruttore. Il numero di ore annue è stabilito dal motorista. La potenza media erogata nel tempo deve essere inferiori alle percentuali stabilite dal motorista. Non è permesso il sovraccarico.

La presente scheda tecnica non è un documento contrattualmente impegnativo, Visa S.p.a si riserva di modificare i dati senza darne preavviso, in ragione del costante aggiornamento del prodotto.