ТЕХНИЧЕСКОЕ ОПИСАНИЕ ПРОДУКТА P 65 GO

P 65 GO

GALAXY “GO”

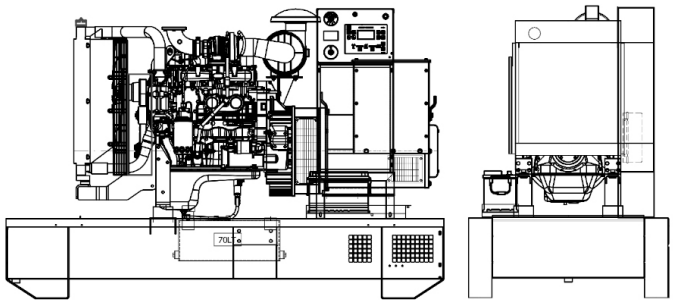

Фото только в целях иллюстрации

ОСНОВНЫЕ ДАННЫЕ

Непр. мощность (PRP)	**60.00**	kVA
Непр. мощность (PRP)	**48.00**	kW
Непр. мощность (LTP)	**63.00**	kVA
Непр. мощность (LTP)	**50.40**	kW
VAC - HZ - cos(fi)	**400 - 50 - 0.8**	

размеры и вес

Ширина	1010	mm
Длина	2200	mm
Высота	1460	mm
Вес	1190	kg

ДВИГАТЕЛЬ

Описание	PERKINS	
Модель двигателя	1103A-33TG2	
Количество цилиндров	3	
RPM скорость	1500	
Объем двигателя	3.30	l
Забор воздуха	Turbocharged	
Стандартное напряжение	12	Vdc
Дополнительное напряжение	24	Vdc
Sae	3-11	
BMEP	1333	kPa
Охлаждение	вода	
Мощность на маховике P.R.P. Полезная	53.8	kW
Мощность на маховике L.T.P. Полезная	59.3	kW
Расход топлива. 100% (L.T.P.)	15.9	l/h
Расход топлива. 100% (P.R.P)	14.6	l/h
Расход топлива. 75% (P.R.P)	10.8	l/h
Расход топлива. 50% (P.R.P)	7.6	l/h
Расход топлива. 25% (P.R.P)	4.2	l/h
электронный регулятор	On request	
Класс точности	G2	
Количество масла	8.3	l
Емкость антифриза в двигателе	4.4	l
Тип радиатора	TR	
Тепло к радиатору	35.0	kW
Тепло от выхлопных	41.0	kW
Тепло от радиатора	10.0	kW
Температура выхлопных газов	557	°C
Portata Raffreddamento	89.0	m³/min
Расход воздуха при сжигании	3.8	m³/min
Поток выхлопных газов	10.1	m³/min
TA Luft	N	
TA Luft/2	N	
EPA	N	
Stage	N	

ГЕНЕРАТОР

Описание	STAMFORD	
Модель алтернатора	UCI224E	
P.R.P. Мощность	60	kVA
L.T.P. Мощность	63	kVA
Подключение	Series star	
Число фаз	3FN	
Обмотка	311	
Номер терминала	12	nr.
Защита IP	23	
электронный регулятор	AS440	
Точность	1	± %

БАЗА КАДР

Модель	GV030HD	
Стандарт	160	l
Опция	70	l
Негабарит*	0	l

кожух & шумоглушитель

Модель кожуха	SENZA COFANO	
Данные глушителя	MS 12	
Диаметр глушителя на выходе	60	mm

Производительность относится при температуре 25 ° C, высоте 1-1000 м. над уровнем моря, относительная влажность 30%, атмосферное давление 100 кПа (1 бар),линейная нагрузка нелинейная нагрузка, соблюдая правила ISO 8528-1, ISO 3046, EN 60034-1, расходы топлива являются номинальными и относятся к удельному весу 0,850kg / л, значения мощности звука относятся к меркам в открытом поле ISO 3746 место установки может изменить значения.
P.R.P.: мощность, доступная для ограниченного количества часов в год для использования с переменной нагрузкой, в соответствии с ISO 8528-1.
L.T.P.: мощность, доступная для использования в экстренных ситуациях при переменной нагрузке, в соответствии с ISO 8528-1. Перегрузка не допускается.

Ссылки на данные в данном документе, являются номинальными и относятся к модели со стандартным оборудованием, не являются договорными обязательствами. Visa Spa оставляет за собой право изменять данные без предварительного уведомления, в связи с постоянным обновлением продукта.