ТЕХНИЧЕСКОЕ ОПИСАНИЕ ПРОДУКТА P 151 B

P 151 B

POWERFULL “B”

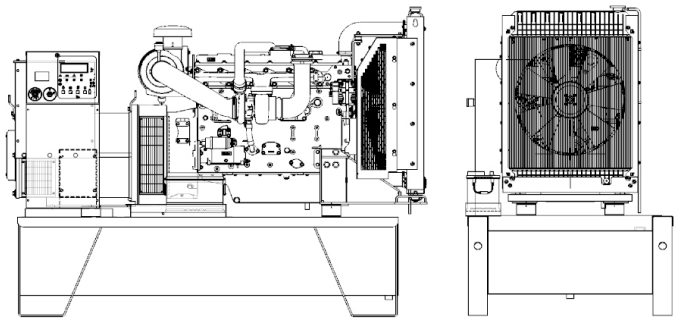

Фото только в целях иллюстрации

ДВИГАТЕЛЬ

Описание	PERKINS	
Модель двигателя	1106A-70TAG2	
Количество цилиндров	6	
RPM скорость	1800	
Объем двигателя	7.01	l
Забор воздуха	Turbocharged	
Стандартное напряжение	12	Vdc
Дополнительное напряжение	24	Vdc
Sae	3-11	
BMEP	1478	kPa
Охлаждение	вода	
Мощность на маховике P.R.P. Полезная	147.4	kW
Мощность на маховике L.T.P. Полезная	163.8	kW
Расход топлива. 100% (L.T.P.)	41.7	l/h
Расход топлива. 100% (P.R.P)	38.2	l/h
Расход топлива. 75% (P.R.P)	29.1	l/h
Расход топлива. 50% (P.R.P)	19.1	l/h
Расход топлива. 25% (P.R.P)	11.0	l/h
электронный регулятор	On request	
Класс точности	G2	
Количество масла	16.5	l
Емкость антифриза в двигателе	9.5	l
Тип радиатора	TR	
Тепло к радиатору	112.7	kW
Тепло от выхлопных	120.6	kW
Тепло от радиатора	12.3	kW
Температура выхлопных газов	407	°C
Portata Raffreddamento	245.0	m³/min
Расход воздуха при сжигании	15.0	m³/min
Поток выхлопных газов	32.3	m³/min
TA Luft	N	
TA Luft/2	N	
EPA	N	
Stage	N	

ОСНОВНЫЕ ДАННЫЕ

Непр. мощность (PRP)	**170.00**	kVA
Непр. мощность (PRP)	**136.00**	kW
Непр. мощность (LTP)	**187.00**	kVA
Непр. мощность (LTP)	**149.60**	kW
VAC - HZ - cos(fi)	**208 - 60 - 0.8**	

размеры и вес

Ширина	1090	mm
Длина	2340	mm
Высота	1730	mm
Вес	1630	kg

ГЕНЕРАТОР

Описание	MECC ALTE	
Модель алтернатора	ECO38-1SN/4	
P.R.P. Мощность	210	kVA
L.T.P. Мощность	225	kVA
Подключение	Parallel star	
Число фаз	3FN	
Обмотка	12STD	
Номер терминала	12	nr.
Защита IP	23	
электронный регулятор	DSR	
Точность	1	± %

БАЗА КАДР

Модель	T2	
Стандарт	520	l
Опция	0	l
Негабарит*	0	l

кожух & шумоглушитель

Модель кожуха	SENZA COFANO	
Данные глушителя	MS 20	
Диаметр глушителя на выходе	89	mm

Производительность относится при температуре 25 ° C, высоте 1-1000 м. над уровнем моря, относительная влажность 30%, атмосферное давление 100 кПа (1 бар),линейная нагрузка нелинейная нагрузка, соблюдая правила ISO 8528-1, ISO 3046, EN 60034-1, расходы топлива являются номинальными и относятся к удельному весу 0,850kg / л, значения мощности звука относятся к меркам в открытом поле ISO 3746 место установки может изменить значения.
P.R.P.: мощность, доступная для ограниченного количества часов в год для использования с переменной нагрузкой, в соответствии с ISO 8528-1.
L.T.P.: мощность, доступная для использования в экстренных ситуациях при переменной нагрузке, в соответствии с ISO 8528-1. Перегрузка не допускается.

Ссылки на данные в данном документе, являются номинальными и относятся к модели со стандартным оборудованием, не являются договорными обязательствами. Visa Spa оставляет за собой право изменять данные без предварительного уведомления, в связи с постоянным обновлением продукта.