ТЕХНИЧЕСКОЕ ОПИСАНИЕ ПРОДУКТА P 1700 U

P 1700 U

POWERFULL “U”

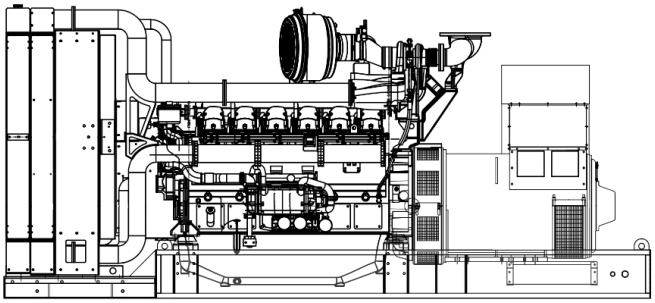

Фото только в целях иллюстрации

ДВИГАТЕЛЬ

Описание	PERKINS	
Модель двигателя	4012-46TAG3A	
Количество цилиндров	12	
RPM скорость	1800	
Объем двигателя	45.84	l
Забор воздуха	Turbocharged	
Стандартное напряжение	24	Vdc
Дополнительное напряжение		Vdc
Sae	00-18	
BMEP	0	kPa
Охлаждение	вода	
Мощность на маховике P.R.P. Полезная	1376.0	kW
Аварийная мощность (E.P.) на мах Полезная	1519.0	kW
Расход топлива. 100% (E.P.)	0.0	l/h
Расход топлива. 100% (P.R.P)	0.0	l/h
Расход топлива. 75% (P.R.P)	0.0	l/h
Расход топлива. 50% (P.R.P)	0.0	l/h
Расход топлива. 25% (P.R.P)	0.0	l/h
электронный регулятор	Стандартный	
Класс точности	G3	
Количество масла	177.0	l
Емкость антифриза в двигателе	73.0	l
Тип радиатора	TR	
Тепло к радиатору	0.0	kW
Тепло от выхлопных	0.0	kW
Тепло от радиатора	0.0	kW
Температура выхлопных газов	0	°C
Portata Raffreddamento	1920.0	m³/min
Расход воздуха при сжигании	0.0	m³/min
Поток выхлопных газов	0.0	m³/min
TA Luft	N	
TA Luft/2	N	
EPA	N	
Stage	N	

ОСНОВНЫЕ ДАННЫЕ

Непр. мощность (PRP)	**1710.00**	kVA
Непр. мощность (PRP)	**1368.00**	kW
Аварийное питание (E.P.)	**1880.00**	kVA
Аварийное питание (E.P.)	**1504.00**	kW
VAC - HZ - cos(fi)	**460 - 60 - 0.8**	

размеры и вес

Ширина	2200	mm
Длина	5300	mm
Высота	2750	mm
Вес	10670	kg

ГЕНЕРАТОР

Описание	STAMFORD	
Модель алтернатора	PI734C	
P.R.P. Мощность	1855.0	kVA
E.P. Мощность	1985.0	kVA
Подключение	Star	
Число фаз	3FN	
Обмотка	312	
Номер терминала	6	nr.
Защита IP	23	
электронный регулятор	MX341	
Точность	1.0	± %

БАЗА КАДР

Модель	ST60	
Стандарт	0	l
Опция	0	l
Негабарит*	0	l

кожух & шумоглушитель

Модель кожуха	SENZA COFANO	
Данные глушителя	MS 50	
Диаметр глушителя на выходе	273.0	mm

Производительность относится при температуре 25 ° C, высоте 1-1000 м. над уровнем моря, относительная влажность 30%, атмосферное давление 100 кПа (1 бар),линейная нагрузка нелинейная нагрузка, соблюдая правила ISO 8528-1, ISO 3046, EN 60034-1, расходы топлива являются номинальными и относятся к удельному весу 0,850kg / л, значения мощности звука относятся к меркам в открытом поле ISO 3746 место установки может изменить значения. **P.R.P.:** мощность, доступная для ограниченного количества часов в год для использования с переменной нагрузкой, в соответствии с ISO 8528-1. **E.P. - Emergency power - Аварийное питание:** Это максимальная мощность, которую генераторная установка может выдавать в течение ограниченного количества часов в год при соблюдении интервалов технического обслуживания, предусмотренных в условиях окружающей среды, установленных Производителем. Количество часов в году определяется самим производителем двигателя. Средняя мощность за определенное время должна быть ниже процента, установленного производителем двигателя. Перегрузка не допускается.

Ссылки на данные в данном документе, являются номинальными и относятся к модели со стандартным оборудованием, не являются договорными обязательствами. Visa Spa оставляет за собой право изменять данные без предварительного уведомления, в связи с постоянным обновлением продукта.