ТЕХНИЧЕСКОЕ ОПИСАНИЕ ПРОДУКТА V 590 B

V 590 B

POWERFULL “B”

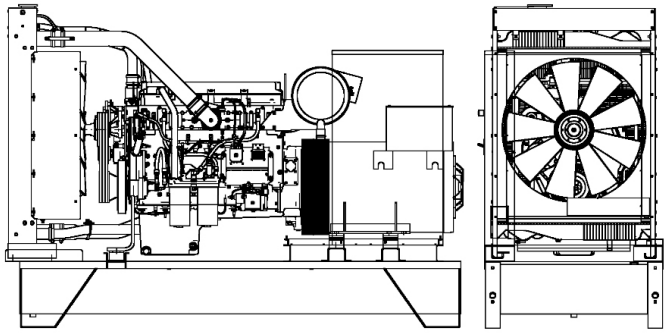

Фото только в целях иллюстрации

ДВИГАТЕЛЬ

Описание	VOLVO-PENTA	
Модель двигателя	TAD1642GE-B	
Количество цилиндров	6	
RPM скорость	1800	
Объем двигателя	16.12	l
Забор воздуха	Turbocharged	
Стандартное напряжение	24	Vdc
Дополнительное напряжение		Vdc
Sae	1-14	
BMEP	2500	kPa
Охлаждение	вода	
Мощность на маховике P.R.P. Полезная	532.0	kW
Аварийная мощность (E.P.) на мах Полезная	585.0	kW
Расход топлива. 100% (E.P.)	152.5	l/h
Расход топлива. 100% (P.R.P)	148.9	l/h
Расход топлива. 75% (P.R.P)	111.5	l/h
Расход топлива. 50% (P.R.P)	68.5	l/h
Расход топлива. 25% (P.R.P)	37.8	l/h
электронный регулятор	Стандартный	
Класс точности	G3	
Количество масла	48.0	l
Емкость антифриза в двигателе	33.0	l
Тип радиатора	TR	
Тепло к радиатору	145.0	kW
Тепло от выхлопных	439.0	kW
Тепло от радиатора	20.0	kW
Температура выхлопных газов	468	°C
Расход воздуха для охлаждения	516.0	m³/min
Расход воздуха при сжигании	0.0	m³/min
Поток выхлопных газов	108.9	m³/min
TA Luft	N	
TA Luft/2	N	
EPA	N	
Stage	N	

ОСНОВНЫЕ ДАННЫЕ

Непр. мощность (PRP)	**625.00**	kVA
Непр. мощность (PRP)	**500.00**	kW
Аварийное питание (E.P.)	**687.00**	kVA
Аварийное питание (E.P.)	**549.60**	kW
VAC - HZ - cos(fi)	**440 - 60 - 0.8**	

размеры и вес

Ширина	1390	mm
Длина	3500	mm
Высота	2300	mm
Вес	4100	kg

ГЕНЕРАТОР

Описание	STAMFORD	
Модель алтернатора	HCI5E	
P.R.P. Мощность	713.0	kVA
E.P. Мощность	769.0	kVA
Подключение	Series star	
Число фаз	3FN	
Обмотка	311	
Номер терминала	12	nr.
Защита IP	23	
электронный регулятор	AS440	
Точность	1.0	± %

БАЗА КАДР

Модель	T3	
Стандарт	900	l
Опция	0	l
Негабарит*	0	l

кожух & шумоглушитель

Модель кожуха	SENZA COFANO	
Данные глушителя	MS 35	
Диаметр глушителя на выходе	168.0	mm

Производительность относится при температуре 25 ° C, высоте 1-1000 м. над уровнем моря, относительная влажность 30%, атмосферное давление 100 кПа (1 бар),линейная нагрузка нелинейная нагрузка, соблюдая правила ISO 8528-1, ISO 3046, EN 60034-1, расходы топлива являются номинальными и относятся к удельному весу 0,850kg / л, значения мощности звука относятся к меркам в открытом поле ISO 3746 место установки может изменить значения. **P.R.P.:** мощность, доступная для ограниченного количества часов в год для использования с переменной нагрузкой, в соответствии с ISO 8528-1. **E.P. - Emergency power - Аварийное питание:** Это максимальная мощность, которую генераторная установка может выдавать в течение ограниченного количества часов в год при соблюдении интервалов технического обслуживания, предусмотренных в условиях окружающей среды, установленных Производителем. Количество часов в году определяется самим производителем двигателя. Средняя мощность за определенное время должна быть ниже процента, установленного производителем двигателя. Перегрузка не допускается.

Ссылки на данные в данном документе, являются номинальными и относятся к модели со стандартным оборудованием, не являются договорными обязательствами. Visa Spa оставляет за собой право изменять данные без предварительного уведомления, в связи с постоянным обновлением продукта.