V 505 B

POWERFULL “B”

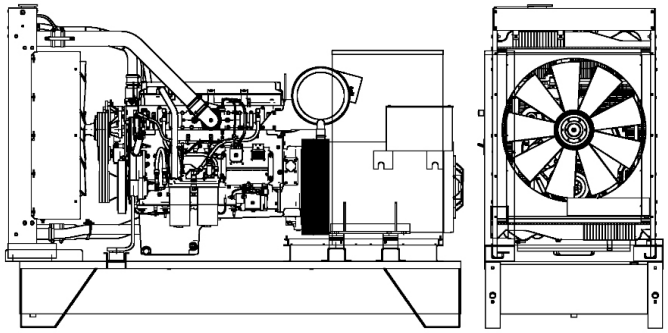

Фото только в целях иллюстрации

ДВИГАТЕЛЬ

Описание	VOLVO-PENTA	
Модель двигателя	TAD1641GE-B	
Количество цилиндров	6	
RPM скорость	1500	
Объем двигателя	16.12	l
Забор воздуха	Turbocharged	
Стандартное напряжение	24	Vdc
Дополнительное напряжение		Vdc
Sae	1-14	
BMEP	2133	kPa
Охлаждение	вода	
Мощность на маховике P.R.P. Полезная	430.0	kW
Аварийная мощность (E.P.) на мах Полезная	473.0	kW
Расход топлива. 100% (E.P.)	112.0	l/h
Расход топлива. 100% (P.R.P)	101.0	l/h
Расход топлива. 75% (P.R.P)	75.0	l/h
Расход топлива. 50% (P.R.P)	51.0	l/h
Расход топлива. 25% (P.R.P)	30.0	l/h
электронный регулятор	Стандартный	
Класс точности	G3	
Количество масла	48.0	l
Емкость антифриза в двигателе	33.0	l
Тип радиатора	TR	
Тепло к радиатору	30.0	kW
Тепло от выхлопных	326.0	kW
Тепло от радиатора	172.0	kW
Температура выхлопных газов	475	°C
Portata Raffreddamento	575.0	m³/min
Расход воздуха при сжигании	32.0	m³/min
Поток выхлопных газов	79.0	m³/min
TA Luft	N	
TA Luft/2	N	
EPA	N	
Stage	2	

ОСНОВНЫЕ ДАННЫЕ

Непр. мощность (PRP)	**500.00**	kVA
Непр. мощность (PRP)	**400.00**	kW
Аварийное питание (E.P.)	**546.00**	kVA
Аварийное питание (E.P.)	**436.80**	kW
VAC - HZ - cos(fi)	**400 - 50 - 0.8**	

размеры и вес

Ширина	1300	mm
Длина	3300	mm
Высота	2250	mm
Вес	3730	kg

ГЕНЕРАТОР

Описание	MECC ALTE	
Модель алтернатора	ECO40-3S/4	
P.R.P. Мощность	500.0	kVA
E.P. Мощность	546.0	kVA
Подключение	Parallel star	
Число фаз	3FN	
Обмотка	12_800V	
Номер терминала	12	nr.
Защита IP	23	
электронный регулятор	DER-1	
Точность	1.0	± %

БАЗА КАДР

Модель	T3	
Стандарт	900	l
Опция	0	l
Негабарит*	0	l

кожух & шумоглушитель

Модель кожуха	SENZA COFANO	
Данные глушителя	MS 35	
Диаметр глушителя на выходе	168.0	mm

Производительность относится при температуре 25 ° C, высоте 1-1000 м. над уровнем моря, относительная влажность 30%, атмосферное давление 100 кПа (1 бар),линейная нагрузка нелинейная нагрузка, соблюдая правила ISO 8528-1, ISO 3046, EN 60034-1, расходы топлива являются номинальными и относятся к удельному весу 0,850kg / л, значения мощности звука относятся к меркам в открытом поле ISO 3746 место установки может изменить значения. **P.R.P.:** мощность, доступная для ограниченного количества часов в год для использования с переменной нагрузкой, в соответствии с ISO 8528-1. **E.P. - Emergency power - Аварийное питание:** Это максимальная мощность, которую генераторная установка может выдавать в течение ограниченного количества часов в год при соблюдении интервалов технического обслуживания, предусмотренных в условиях окружающей среды, установленных Производителем. Количество часов в году определяется самим производителем двигателя. Средняя мощность за определенное время должна быть ниже процента, установленного производителем двигателя. Перегрузка не допускается.

Ссылки на данные в данном документе, являются номинальными и относятся к модели со стандартным оборудованием, не являются договорными обязательствами. Visa Spa оставляет за собой право изменять данные без предварительного уведомления, в связи с постоянным обновлением продукта.