# V 505 B

## POWERFULL “B”

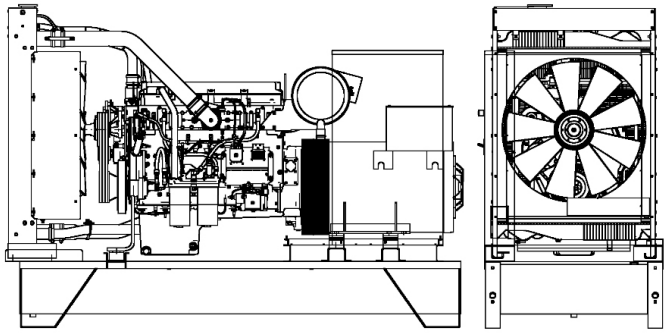

Фото только в целях иллюстрации

## ДВИГАТЕЛЬ

| | | |
|---|---|---|
| Описание | VOLVO-PENTA | |
| Модель двигателя | TAD1641GE-B | |
| Количество цилиндров | 6 | |
| RPM скорость | 1500 | |
| Объем двигателя | 16.12 | l |
| Забор воздуха | Turbocharged | |
| Стандартное напряжение | 24 | Vdc |
| Дополнительное напряжение | | Vdc |
| Sae | 1-14 | |
| BMEP | 2133 | kPa |
| Охлаждение | вода | |
| Мощность на маховике P.R.P. Полезная | 430.0 | kW |
| Аварийная мощность (E.P.) на мах Полезная | 473.0 | kW |
| Расход топлива. 100% (E.P.) | 112.0 | l/h |
| Расход топлива. 100% (P.R.P) | 101.0 | l/h |
| Расход топлива. 75% (P.R.P) | 75.0 | l/h |
| Расход топлива. 50% (P.R.P) | 51.0 | l/h |
| Расход топлива. 25% (P.R.P) | 30.0 | l/h |
| электронный регулятор | Стандартный | |
| Класс точности | G3 | |
| Количество масла | 48.0 | l |
| Емкость антифриза в двигателе | 33.0 | l |
| Тип радиатора | TR | |
| Тепло к радиатору | 30.0 | kW |
| Тепло от выхлопных | 326.0 | kW |
| Тепло от радиатора | 172.0 | kW |
| Температура выхлопных газов | 475 | °C |
| Portata Raffreddamento | 575.0 | m³/min |
| Расход воздуха при сжигании | 32.0 | m³/min |
| Поток выхлопных газов | 79.0 | m³/min |
| TA Luft | N | |
| TA Luft/2 | N | |
| EPA | N | |
| Stage | 2 | |

## ОСНОВНЫЕ ДАННЫЕ

| | | |
|---|---|---|
| Непр. мощность (PRP) | **500.00** | kVA |
| Непр. мощность (PRP) | **400.00** | kW |
| Аварийное питание (E.P.) | **546.00** | kVA |
| Аварийное питание (E.P.) | **436.80** | kW |
| VAC - HZ - cos(fi) | **400 - 50 - 0.8** | |

## размеры и вес

| | | |
|---|---|---|
| Ширина | 1300 | mm |
| Длина | 3300 | mm |
| Высота | 2250 | mm |
| Вес | 3730 | kg |

## ГЕНЕРАТОР

| | | |
|---|---|---|
| Описание | MECC ALTE | |
| Модель алтернатора | ECO40-3S/4 | |
| P.R.P. Мощность | 500.0 | kVA |
| E.P. Мощность | 546.0 | kVA |
| Подключение | Parallel star | |
| Число фаз | 3FN | |
| Обмотка | 12_800V | |
| Номер терминала | 12 | nr. |
| Защита IP | 23 | |
| электронный регулятор | DER-1 | |
| Точность | 1.0 | ± % |

## БАЗА КАДР

| | | |
|---|---|---|
| Модель | T3 | |
| Стандарт | 900 | l |
| Опция | 0 | l |
| Негабарит* | 0 | l |

## кожух & шумоглушитель

| | | |
|---|---|---|
| Модель кожуха | SENZA COFANO | |
| Данные глушителя | MS 35 | |
| Диаметр глушителя на выходе | 168.0 | mm |

Производительность относится при температуре 25 ° C, высоте 1-1000 м. над уровнем моря, относительная влажность 30%, атмосферное давление 100 кПа (1 бар),линейная нагрузка нелинейная нагрузка, соблюдая правила ISO 8528-1, ISO 3046, EN 60034-1, расходы топлива являются номинальными и относятся к удельному весу 0,850kg / л, значения мощности звука относятся к меркам в открытом поле ISO 3746 место установки может изменить значения. **P.R.P.:** мощность, доступная для ограниченного количества часов в год для использования с переменной нагрузкой, в соответствии с ISO 8528-1. **E.P. - Emergency power - Аварийное питание:** Это максимальная мощность, которую генераторная установка может выдавать в течение ограниченного количества часов в год при соблюдении интервалов технического обслуживания, предусмотренных в условиях окружающей среды, установленных Производителем. Количество часов в году определяется самим производителем двигателя. Средняя мощность за определенное время должна быть ниже процента, установленного производителем двигателя. Перегрузка не допускается.

Ссылки на данные в данном документе, являются номинальными и относятся к модели со стандартным оборудованием, не являются договорными обязательствами. Visa Spa оставляет за собой право изменять данные без предварительного уведомления, в связи с постоянным обновлением продукта.