ТЕХНИЧЕСКОЕ ОПИСАНИЕ ПРОДУКТА P 1260 U

P 1260 U

POWERFULL “U”

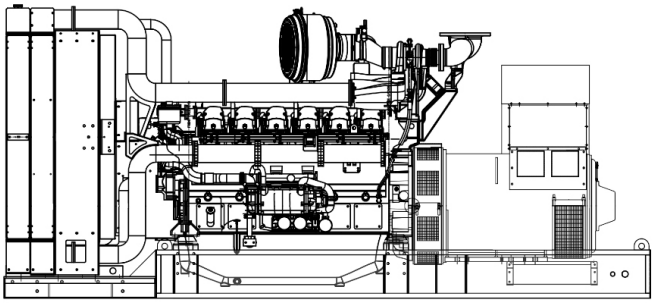

Фото только в целях иллюстрации

ДВИГАТЕЛЬ

Описание	PERKINS	
Модель двигателя	4012-46TWG2A	
Количество цилиндров	12	
RPM скорость	1500	
Объем двигателя	45.84	l
Забор воздуха	Turbocharged	
Стандартное напряжение	24	Vdc
Дополнительное напряжение		Vdc
Sae	00-18	
BMEP	1930	kPa
Охлаждение	вода	
Мощность на маховике P.R.P. Полезная	1055.0	kW
Аварийная мощность (E.P.) на мах Полезная	1166.0	kW
Расход топлива. 100% (E.P.)	287.0	l/h
Расход топлива. 100% (P.R.P)	258.0	l/h
Расход топлива. 75% (P.R.P)	196.0	l/h
Расход топлива. 50% (P.R.P)	141.0	l/h
Расход топлива. 25% (P.R.P)	0.0	l/h
электронный регулятор	Стандартный	
Класс точности	G3	
Количество масла	177.0	l
Емкость антифриза в двигателе	73.0	l
Тип радиатора	TE	
Тепло к радиатору	372.0	kW
Тепло от выхлопных	878.0	kW
Тепло от радиатора	81.0	kW
Температура выхлопных газов	422	°C
Portata Raffreddamento	1320.0	m³/min
Расход воздуха при сжигании	102.0	m³/min
Поток выхлопных газов	230.0	m³/min
TA Luft	N	
TA Luft/2	N	
EPA	N	
Stage	N	

ОСНОВНЫЕ ДАННЫЕ

Непр. мощность (PRP)	**1253.00**	kVA
Непр. мощность (PRP)	**1002.40**	kW
Аварийное питание (E.P.)	**1385.00**	kVA
Аварийное питание (E.P.)	**1108.00**	kW
VAC - HZ - cos(fi)	**400 - 50 - 0.8**	

размеры и вес

Ширина	2050	mm
Длина	5300	mm
Высота	2400	mm
Вес	0	kg

ГЕНЕРАТОР

Описание	MECC ALTE	
Модель алтернатора	ECO43-2LN/4	
P.R.P. Мощность	1300.0	kVA
E.P. Мощность	1420.0	kVA
Подключение	Parallel star	
Число фаз	3FN	
Обмотка	12_800V	
Номер терминала	12	nr.
Защита IP	23	
электронный регулятор	DER-1	
Точность	1.0	± %

БАЗА КАДР

Модель	ST60	
Стандарт	0	l
Опция	0	l
Негабарит*	0	l

кожух & шумоглушитель

Модель кожуха	SENZA COFANO	
Данные глушителя	MS 45	
Диаметр глушителя на выходе	219.0	mm

Производительность относится при температуре 25 ° C, высоте 1-1000 м. над уровнем моря, относительная влажность 30%, атмосферное давление 100 кПа (1 бар),линейная нагрузка нелинейная нагрузка, соблюдая правила ISO 8528-1, ISO 3046, EN 60034-1, расходы топлива являются номинальными и относятся к удельному весу 0,850kg / л, значения мощности звука относятся к меркам в открытом поле ISO 3746 место установки может изменить значения. **P.R.P.:** мощность, доступная для ограниченного количества часов в год для использования с переменной нагрузкой, в соответствии с ISO 8528-1. **E.P. - Emergency power - Аварийное питание:** Это максимальная мощность, которую генераторная установка может выдавать в течение ограниченного количества часов в год при соблюдении интервалов технического обслуживания, предусмотренных в условиях окружающей среды, установленных Производителем. Количество часов в году определяется самим производителем двигателя. Средняя мощность за определенное время должна быть ниже процента, установленного производителем двигателя. Перегрузка не допускается.

Ссылки на данные в данном документе, являются номинальными и относятся к модели со стандартным оборудованием, не являются договорными обязательствами. Visa Spa оставляет за собой право изменять данные без предварительного уведомления, в связи с постоянным обновлением продукта.