P 620 B

POWERFULL “B”

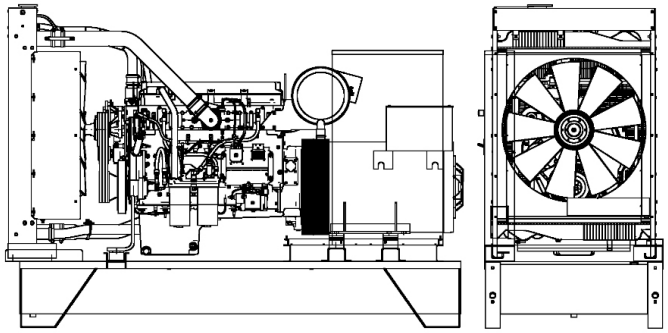

Фото только в целях иллюстрации

ДВИГАТЕЛЬ

Описание	PERKINS	
Модель двигателя	2506C-E15TAG4	
Количество цилиндров	6	
RPM скорость	1800	
Объем двигателя	15.20	l
Забор воздуха	Turbocharged	
Стандартное напряжение	24	Vdc
Дополнительное напряжение		Vdc
Sae	½-14	
BMEP	2769	kPa
Охлаждение	вода	
Мощность на маховике P.R.P. Полезная	-26.0	kW
Аварийная мощность (E.P.) на мах Полезная	597.0	kW
Расход топлива. 100% (E.P.)	146.0	l/h
Расход топлива. 100% (P.R.P)	0.0	l/h
Расход топлива. 75% (P.R.P)	0.0	l/h
Расход топлива. 50% (P.R.P)	0.0	l/h
Расход топлива. 25% (P.R.P)	0.0	l/h
электронный регулятор	Стандартный	
Класс точности	G3	
Количество масла	62.0	l
Емкость антифриза в двигателе	0.0	l
Тип радиатора	TR	
Тепло к радиатору	195.0	kW
Тепло от выхлопных	540.0	kW
Тепло от радиатора	26.5	kW
Температура выхлопных газов	550	°C
Portata Raffreddamento	866.0	m³/min
Расход воздуха при сжигании	42.0	m³/min
Поток выхлопных газов	120.0	m³/min
TA Luft	N	
TA Luft/2	N	
EPA	N	
Stage	N	

ОСНОВНЫЕ ДАННЫЕ

Непр. мощность (PRP)	**0.00**	kVA
Непр. мощность (PRP)	**0.00**	kW
Аварийное питание (E.P.)	**687.00**	kVA
Аварийное питание (E.P.)	**549.60**	kW
VAC - HZ - cos(fi)	**220 - 60 - 0.8**	

размеры и вес

Ширина	1220	mm
Длина	3580	mm
Высота	2290	mm
Вес	4280	kg

ГЕНЕРАТОР

Описание	STAMFORD	
Модель алтернатора	HCI5F	
P.R.P. Мощность	775.0	kVA
E.P. Мощность	844.0	kVA
Подключение	Parallel star	
Число фаз	3FN	
Обмотка	311	
Номер терминала	12	nr.
Защита IP	23	
электронный регулятор	AS440	
Точность	1.0	± %

БАЗА КАДР

Модель	T3	
Стандарт	900	l
Опция	0	l
Негабарит*	0	l

кожух & шумоглушитель

Модель кожуха	SENZA COFANO	
Данные глушителя	MS 35	
Диаметр глушителя на выходе	168.0	mm

Производительность относится при температуре 25 ° C, высоте 1-1000 м. над уровнем моря, относительная влажность 30%, атмосферное давление 100 кПа (1 бар),линейная нагрузка нелинейная нагрузка, соблюдая правила ISO 8528-1, ISO 3046, EN 60034-1, расходы топлива являются номинальными и относятся к удельному весу 0,850kg / л, значения мощности звука относятся к меркам в открытом поле ISO 3746 место установки может изменить значения. **P.R.P.:** мощность, доступная для ограниченного количества часов в год для использования с переменной нагрузкой, в соответствии с ISO 8528-1. **E.P. - Emergency power - Аварийное питание:** Это максимальная мощность, которую генераторная установка может выдавать в течение ограниченного количества часов в год при соблюдении интервалов технического обслуживания, предусмотренных в условиях окружающей среды, установленных Производителем. Количество часов в году определяется самим производителем двигателя. Средняя мощность за определенное время должна быть ниже процента, установленного производителем двигателя. Перегрузка не допускается.

Ссылки на данные в данном документе, являются номинальными и относятся к модели со стандартным оборудованием, не являются договорными обязательствами. Visa Spa оставляет за собой право изменять данные без предварительного уведомления, в связи с постоянным обновлением продукта.